Ankerlogo	198
Blechschraubenset	207
BRUNOX® BOOT-FIT	201
Dichtungs- und Klebedichtmasse	202
Doppel - Rohrschellen	197
Gewindestangen	221
Halbrohrschellen	198
Halb-Vollrohrschellen	198
Klappnasen(ösen)bolzen	200
Klavierband	199
Muttern	209, 213, 216, 221-222
Reiniger	202
Rohrclips	196
Rohrfedern	203
Rohrkunststoffschoner aus PE	196
Rohrschellen	197-198
Rohrschellenteleskop	197
Ronden	229
Scharnier	199
Scheiben	208-209, 227, 229
Schellen	197-198
Schrauben	204-229
Schraubenset	207, 208
Splinte	205
Teakholz-Profile	196
TOGGLER-Gewindeanker aus V4A	199
Vollrohrschellen	197

Anchorsymbol	198
BRUNOX® BOOT-FIT	201
Caulking and Adhavsive Substance	202
Clamps	197-198
Cleaner	202
Double Tube Clamp	197
Hinge	199
Hinged Bolt	200
Nut	209, 213, 216, 221-222
Piano Hinge	199
Screw	204-229
Screw Box	207, 208
Sheet Metal Screw Box	207
Split Cotter Pins	205
Teakwood Ledge	196
Telescopic Tube Clamp	197
Threaded Rods	221
TOGGLER	199
Tube Clamp - Closed Form	197
Tube Clamp - Full Bore	198
Tube Clamp - Half Bore	198
Tube Clamps	197 - 198
Tube Clips	196
Tube Protection	196
Tube Spring	203
Washer	208-209, 227, 229

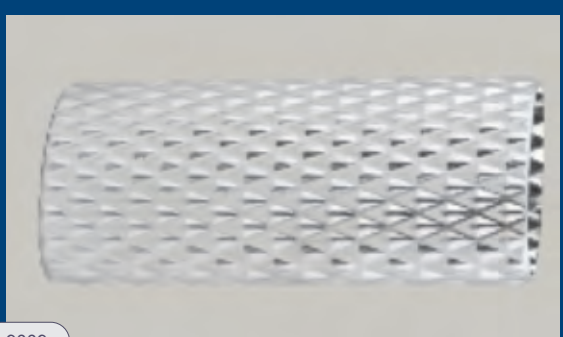

9009

9011 - 9016

Teak-Profile, Teakwood Ledge

Profilleisten für Badeleiter, Badeplattform und Gangway, Würfelgrätig für Gangway u. ä. Best.-Nr. 9001 - Grätingmuster laut Foto in allen Größen möglich für Badeplattform - Königstreppe u.s.w.
Best.-Nr. 9002 - Winkelstufe für Gangway mit Leiterstufenfunktion.
Best.-Nr. 9003 - 9007 Badeleiter und Badeplattform

Very different measures of teakwood ledge. Gratings are also made of teakwood.
Order No. 9001 is grating, Order No. 9002 is for steps
Order No. 9003-9007 are for bathing platforms

Maß mm	Radius/Nuten	Länge mm	Best.-Nr.
160 x 300	Grätingstufe/grating step	300	9001
140 x 40 x 20	Winkelstufe/angle step	300	9002
140 x 20	6 Nuten/slots	2000 - 2700	9003
90 x 20	3 Nuten/slots	2000 - 2700	9004
58 x 20	2 Nuten/slots	2000 - 2700	9005
58 x 20	2 Nuten/Radius 12,5	2000 - 2700	9006
45 x 20	2 Nuten/Radius 12,5	2000 - 2700	9007
measures mm	radius of slot	length mm	Order No.

Ovalstufe, Step for bathing ladder

Edelstahl, V4A, e-poliert, AISI 316; Stufe, oval, stukturiert, Maße: 42 x 25 mm, Länge bis 6 m lieferbar, Preis pro Meter

Stainless, V4A, e-polished, AISI 316; oval, mould, measures: 42 x 25 mm, length up to 6 m available, price for 1 meter

Best.-Nr.	9009	Order No.

Rohrkunststoffschoner aus PE, Tube Protection

Rohr Ø mm	Breite mm	Länge mm	Best.-Nr.
20	20	29	9011
22	22	43,5	9012
25	24	43,5	9013
30	28,5	43,5	9014
32	29,5	43,5	9015
35	30	43,5	9016
tube Ø mm	width mm	length mm	Order No.

Rohrclips, Tube Clips

Kunststoff, halten runde Stiele u.ä. runde Gegenstände sicher fest, mittige Montagebohrung M6 mit Messingbuchse

Tubeclips made of plastik, different sizes, good storage for round tubes or so. Fitting in the middle, screw 6 mm.

Rohr Ø mm	Best.-Nr.
18 / 20	9021
22 / 25	9022
28 / 30	9023
tube Ø mm	Order No.

Vollrohrschellen zu, Typ 112
Tube Clamps - closed form, type 112

Edelstahl, V4A, e-poliert, AISI 316; universelles Angebot an Rohrschellen für jeden Ø von 20-38 mm, Materialstärke 2,0 mm, Breite 25-30 mm

Stainless, V4A, e-polished, AISI 316; range of product to fit everything you need, bore 20-38 mm, streight 2,0 mm, width 25-30 mm

Rohr Ø mm	Bohrung Ø mm	Best.-Nr.
20	6,5	9031
22	6,5	9032
25	6,5	9033
28	6,5	9034
30	6,5	9035
32	8,0	9036
33,7	8,0	9037
35	8,0	9038
38	8,0	9039
tube Ø mm	size of bore Ø mm	Order No.

Doppel-Rohrschellen Typ 114 MU,
Tube Clamps - double bore type 114 MU

Edelstahl, V4A, e-poliert, AISI 316; verschiedene Durchmesser, drehbar, stabile Ausführung, Materialstärke 2,0 mm, Breite 25-30 mm

Stainless, V4A, e-polished, AISI 316; different diameters, turnable, stable, streight 2,0 mm, width 25-30 mm

Rohr Ø mm	Bohrung Ø mm	Best.-Nr.
20	6,5	9041
22	6,5	9042
25	6,5	9043
28	6,5	9044
30	6,5	9045
32	8,0	9046
33,7	8,0	9047
35	8,0	9048
38	8,0	9049
tube Ø mm	size of bore Ø mm	Order No.

Rohrschellenteleskop, Telescopic Tube Clamp

Edelstahl, V4A, e-poliert, AISI 316; Sonderanfertigung, Gewindestange M6-M12 ist verkleidet, Rohrschellen Ø 20-30 mm, Teleskop drehbar und kann universell für Davits, Heckstützen u.a. verwendet werden

Stainless, V4A, e-polished, AISI 316; individual production, threaded rods M6-M12 wainscotted, tube clamps Ø 20-30 mm, useful for davits and pushpit support

Bestellung auf Anfrage	demand on request

9061 - 9069

Halbrohrschellen Typ 114, Tube Clamp - half bore type 114

Edelstahl, V4A, e-poliert, AISI 316; universelles Befestigungsprogramm für jeden Zweck und jeden Rohr Ø 20-38 mm, Materialstärke 2,0 mm, Breite 25-30 mm

Stainless, V4A, e-polished, AISI 316; extensive range of articles, for every bore Ø 20-38 mm, streight 2,0 mm, width 25-30 mm

Rohr Ø mm	Bohrung Ø mm	Best.-Nr.
20	6,5	9061
22	6,5	9062
25	6,5	9063
28	6,5	9064
30	6,5	9065
32	8,0	9066
33,7	8,0	9067
35	8,0	9068
38	8,0	9069
tube Ø mm	size of bore Ø mm	Order No.

9071 - 9079

Vollrohrschellen, offen Typ 115, Tube Clamps - full bore type 115

Edelstahl, V4A, e-poliert, AISI 316; universelles Angebot an Rohrschellen für jeden Zweck und jeden Ø von 20-38 mm, Materialstärke 2,0 mm, Breite 25-30 mm

Stainless, V4A, e-polished, AISI 316; range of product to fit everything you need, bore 20-38 mm, streight 2,0 mm, width 25-30 mm

Rohr Ø mm	Bohrung Ø mm	Best.-Nr.
20	6,5	9071
22	6,5	9072
25	6,5	9073
28	6,5	9074
30	6,5	9075
32	8,0	9076
33,7	8,0	9077
35	8,0	9078
38	8,0	9079
tube Ø mm	size of bore Ø mm	Order No.

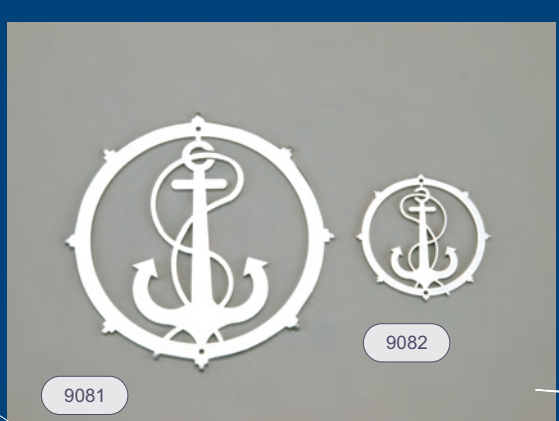

9082

9081

Ankerlogo, Anchorsymbol

Edelstahl, V4A, e-poliert, Schmucklogo für Ihre Yacht, zum Anschrauben, Materialstärke 2 mm, in zwei Größen lieferbar, Durchmesser 100 mm oder 45 mm

Stainless, V4A, e-polished, very nice looking symbol of an anchor to decorate your yacht, two sizes are available: Diam. 100 mm or 45 mm

100 mm Best.-Nr.	9081	100 mm Order No.
45 mm Best.-Nr.	9082	45 mm Order No.

Klavierband, Piano Hinge

Edelstahl, V4A, e-poliert, AISI 316; Länge 3500 mm, ohne Bohrung

Stainless,V4A, e-polished, AISI 316; length 3500 mm, without holes

Breite offen mm	Stärke mm	Stift mm	Teilung mm	Gewicht kg	Best.-Nr.
20	0,7	1,75	12	0,16	9141
25	0,7	1,75	30	0,18	9142
25	1,0	1,75	15	0,25	9143
32	0,7	1,75	30	0,21	9144
32	1,0	1,75	15	0,29	9145
40	1,0	1,75	15	0,37	9146
32	1,25	2,50	30	0,43	9147
40	1,25	2,50	30	0,51	9148
50	1,25	2,50	30	0,61	9149
60	1,25	2,50	30	0,66	9150
40	1,50	3,0	30	0,64	9151
50	1,50	3,0	30	0,76	9152
60	1,50	3,0	30	0,88	9153
width opened mm	thick mm	axle mm	cut mm	weight kg	Order No.

Länge 2000 mm, ohne Bohrung, length 2000 mm, without holes

Breite offen mm	Stärke mm	Stift mm	Teilung mm	Gewicht kg	Best.-Nr.
40	3,0	6,0	60	1,75	9154
50	3,0	6,0	60	1,90	9155
60	3,0	6,0	60	2,05	9156
width opened mm	thick mm	axle mm	cut mm	weight kg	Order No.

TOGGLER - Gewindeanker aus V4A, TOGGLE Bolts - Anchering Solutions

Viele Vorteile - selbst bei Vibration löst sich TOGGLER nicht, die durchbohrte Wandung wird nicht beschädigt. Für die Beschlagmontage können sie eine kurze Gewindeschraube verwenden. Der TOGGLER benötigt nur eine relativ dünne Bohrung, hält sehr viel aus.

Easy to fit, thread anchor behind walls, inside masts or so. Different length and diam. available. See the drawings for handle

Montageanleitung

1. Bohre ein Loch, das dem Durchmesser des TOGGLES entspricht. Drehe den Anker parallel zwischen die Plastikstreifen und führe ihn in das Loch ein. Der Anker kippt innen aus seiner Stellung heraus.

2. Ziehe mit der einen Hand am Ring, bis der Anker innen an der Wandung anliegt. Mit der anderen Hand schiebe die mittlere Kappe, bis sie von außen an der Wandung anliegt. Drücke sie fest.

3. Drücke den Daumen auf die an der Wandung anliegende Kappe. Durch seitliche Bewegungen der abstehenden Plastikstreifen brechen diese ab.

4. Schraube die entsprechende Schraube in den TOGGLE, bis er fest ist. Beachte dabei den erforderlichen freien Innenraum hinter dem TOGGLE.

Typ	Bolzen Ø	Länge mm	Bohrung Ø mm	Best.-Nr.
BM5	M5	9-92	13	9161
BM6	M6	9-92	13	9162
BM8	M8	9-64	19	9163
BM10	M10	9-64	19	9164
type	bolt Ø	length mm	bore Ø mm	Order No.

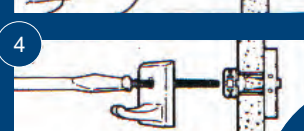

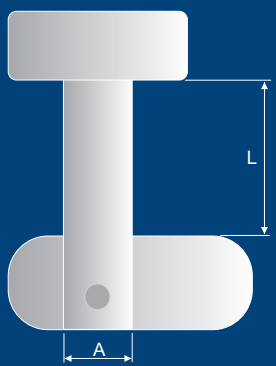

Klappnasen(ösen)bolzen, Hinged Bolt (with ring)

Edelstahl, V4A, e-poliert, AISI 316; ohne Öse lieferbar, Stainless, V4A, e-polished, AISI 316

	Durchmesser A mm, Ø A mm		**Klappnasenbolzen *ohne Öse*, Hinged Bolt *without Ring***		
Nutzlänge L2 mm	Ø 5 Best.-Nr.	Ø 6 Best.-Nr.	Ø 8 Best.-Nr.	Ø 10 Best.-Nr.	Ø 12 Best.-Nr.
15	9201				
20	9202	9222	9242	9262	9282
22,2					9283
25	9204	9224	9244	9264	9284
30	9205	9225	9245	9265	9285
35				9266	9286
40	9207	9227	9247	9267	9287
45	9208				
50	9209	9229	9249	9269	9289
60		9230	9250	9270	9290
70		9231	9251	9271	9291
80		9232	9252	9272	9292
90		9233	9253	9273	9293
100		9234	9254	9274	9294
110		9235	9255	9275	9295
120		9236	9256	9276	9296
servering length L2 mm	Ø 5 Order No.	Ø 6 Order No.	Ø 8 Order No.	Ø 10 Order No.	Ø 12 Order No.

	Durchmesser A mm, Ø A mm		**Klappnasenbolzen *mit Öse*, Hinged Bolt *with Ring***		
Nutzlänge L2 mm	Ø 5 Best.-Nr.	Ø 6 Best.-Nr.	Ø 8 Best.-Nr.	Ø 10 Best.-Nr.	Ø 12 Best.-Nr.
15	9301				
20	9302	9322	9342	9362	9382
22,2					9383
25	9304	9324	9344	9364	9384
30	9305	9325	9345	9365	9385
35				9366	9386
40	9307	9327	9347	9367	9387
45	9308				
50	9309	9329	9349	9369	9389
60		9330	9350	9370	9390
70		9331	9351	9371	9391
80		9332	9352	9372	9392
90		9333	9353	9373	9393
100		9334	9354	9374	9394
110		9335	9355	9375	9395
120		9336	9356	9376	9396
servering length L2 mm	Ø 5 Order No.	Ø 6 Order No.	Ø 8 Order No.	Ø 10 Order No.	Ø 12 Order No.

BRUNOX® BOOT-FIT ist das unentbehrliche Flüssigwerkzeug an Bord und in der Werft.

Es ist:
- Korrosions-/Oxydations-Schutz für Stahl, Edelstahl, Verchromtes, Aluminium, Messing, Kupfer
- Schmiermittel und Gleitmittel für alle Metalle und auch für Kunststoffe
- Kriechöl / Restlöser
- Kontaktspray
- Reinigungsmittel für alle Stahlarten, auch für Aluminium
- Teerentferner
- Politur / Konservierung für Stahl, Aluminium, Messing, Kupfer

Aus folgenden Gründen empfehlen wir Ihnen dieses Produkt:
- ein Produkt mit 11 Funktionen ersetzt 11 Produkte
- angenehme Duftnote
- kein Verharzen - enthält kein Silikon, Teflon, Graphit. Die Kriechwirkung ist ein Mehrfaches dank dem Additiv TURBOLINE, die Schmierwirkung ist bis 55 °C garantiert / schmiert man im Herbst, ist die Schmierwirkung im Frühjahr noch gegeben. Es kann auch Aluminium, Messing und Kupfer gereinigt und poliert, vor Oxydation geschützt werden.

Es greift keine lackierte Oberfläche, Gummi, Kunststoff, Leder, Holz an. Teerentfernung problemlos möglich, höchste Betriebssicherheit an Bord und in der Werft, Flammpunkt beträgt 78 °C, Spraydose enthält nur 3% Treibmittel Co^2 97% Wirkstoff, hohe Ergiebigkeit 1 Liter / 100-120 m^2 eignet sich für die komplette Fahrradpflege auch von Falträdern.

BRUNOX® BOOT-FIT is the required liquid tool on board and in the shipyard.

It is:
- corrosion-/oxidation-protection for steel, stainless steel, chromium plating, aluminium, brass, copper
- lubricant and gliding agent for all metals also for plastics «creep oil / rust loosener-contact spray

icleaning agent for all kinds of steel also for aluminium
- removerfortar
- Polish / conservation for steel, aluminium, brass, copper

We recommend you to use this product because of the following reasons:
one product with 11 functions replaces 11 products
pleasant smell does notget resinous contains no silicone, no teflon, no graphite
the penetration effect is much better because of the additive TURBOLINE
the lubrication effect is guaranteed up to 55 °C / if yoj lubricate something m autumn, the lubricatior effect is given until spring time aluminium can be cleaned and polished, protected against oxidation also brass and copper can be protected against oxidation
it behaves neutral against varnish, rubber, plastics, leather, wood / it is ansomteiy no probiem w remove tar
high working security on board and in the shipyard, flash point: 78 °C
spray can does only contain 3% propellant Co^2, 97% active substance
high coverage 1 liter / 100-120m^2
is suitable for the complete maintenance of bicycles The only multiSpray with TURBOLINE

Inhalt ml	Best.-Nr.
100	9401
400	9402
contents ml	Order No.

9401 - 9402

BUNOX® BOOT-FIT ist ein Kriechöl, frei von Silikon, Teflon und Graphit. Das Kontaktspray eignet sich hervorragend als Schmiermittel, Rostlöser und Korrosionsschutzfilm, jegliches Verharzen ist ausgeschlossen. Durch einen Flammpunkt ab 78 °C wird eine hohe Sicherheit erreicht.
Inhalt: 100 ml oder 400 ml

S.a.M.® Ship and more

www.edelstahl-haese.de

9411 - 9414

9415

9416

Dichtungs- und Klebedichtmasse (Marineprodukt),
Caulking and Adhavsive Substance (marineproduct)

Rotabond 2000

Farbe	Inhalt ml	Best.-Nr.
Schwarz / black	290	9411
Grau / grey	290	9412
Weiss / white	290	9413
Transparent	290	9414
color	content ml	Order No.

Elsterglanz

Bewährte Universal-Polierpaste, Inhalt 150 ml, es reinigt, poliert und konserviert Gegenstände aus Edelstahl, Kupfer, Messing, Bronze, Zinn, Nickel, Silber, Gold. Es wirkt wasserabstoßend und konservierend. Wir verwenden “Elsterglanz” mit Erfolg in der Werkstatt!

Very useful cream to clean, polish or to conserve things made of copper, stainless steel, bronze, nickel or brass. It protects every metal against water and conseves it. We use “Elsterglanz” every day in our vactory.

Best.-Nr.	9415	Order No

Metallreiniger, Cleaner for metal

Befreit Gegenstände aus Edelstahl, Messing oder Kupfer von Verschmutzungen. Gibt strahlenden Glanz. Inhalt: 250 ml.

Fluid to clean stainless steel, brass etc. Very shining surface after use.

Best.-Nr.	9416	Order No.

Edelstahl-Haese
www.edelstahl-haese.de

Rohrfedern, Tube Springs

Federn in vier verschiedenen Formen aus Edelstahl V2A; gedacht für die Montage innerhalb des Rohres, u.a. als Ersatz für Badeleiterfedern u.ä.

Stainless steel springs for fitting inside of tubes, four different types available. Please see the table and the sizes.

Typ A, Rohrfeder mit einfachem Druckknopf, Spring with one button

Rohr außen Ø mm	Druckknopf Ø mm	Höhe Druckknopf mm	Best.-Nr.
15-20	6,0	6,0	9431
20-25	6,0	6,0	9432
25-30	9,0	10,0	9433
tube outside Ø mm	button Ø mm	height button mm	Order No.

Typ B, Rohrfeder mit einfachem Druckknopf, Spring with one button

Rohr außen Ø mm	Druckknopf Ø mm	Höhe Druckknopf mm	Best.-Nr.
15-20	6,0	6,0	9437
15-22	5,0	7,0	9438
16-25	6,0	6,0	9439
20-30	9,0	10,0	9440
20-35	9,0	10,0	9441
tube outside Ø mm	button Ø mm	height button mm	Order No.

Typ C, Rohr-Ringfeder mit einfachem Druckknopf, für Kabeldurchführung, Spring Ringtype, with one button, for cables inside

Rohr außen Ø mm	Druckknopf Ø mm	Höhe Druckknopf mm	Best.-Nr.
20-25	6,0	6,0	9442
25-35	6,0	6,0	9443
tube outside Ø mm	button Ø mm	height button mm	Order No.

Typ D, Rohr-Feder mit doppeltem Druckknopf, Spring type, with double button

Rohr außen Ø mm	Druckknopf Ø mm	Höhe Druckknopf mm	Best.-Nr.
16-20	5,0	7,0	9444
20-30	6,0	6,0	9445
25-35	9,0	10,0	9446
tube outside Ø mm	button Ø mm	height button mm	Order No.

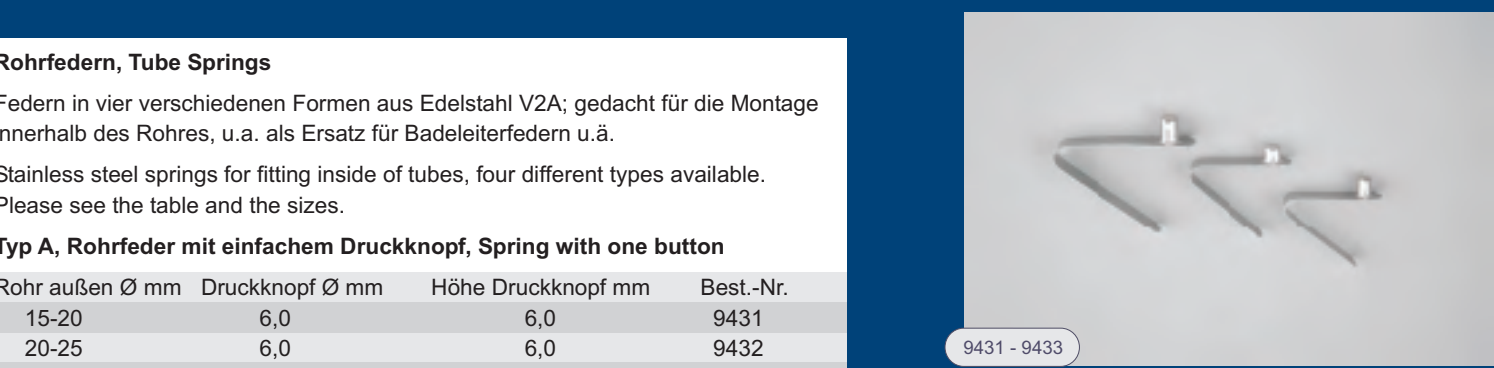
9431 - 9433

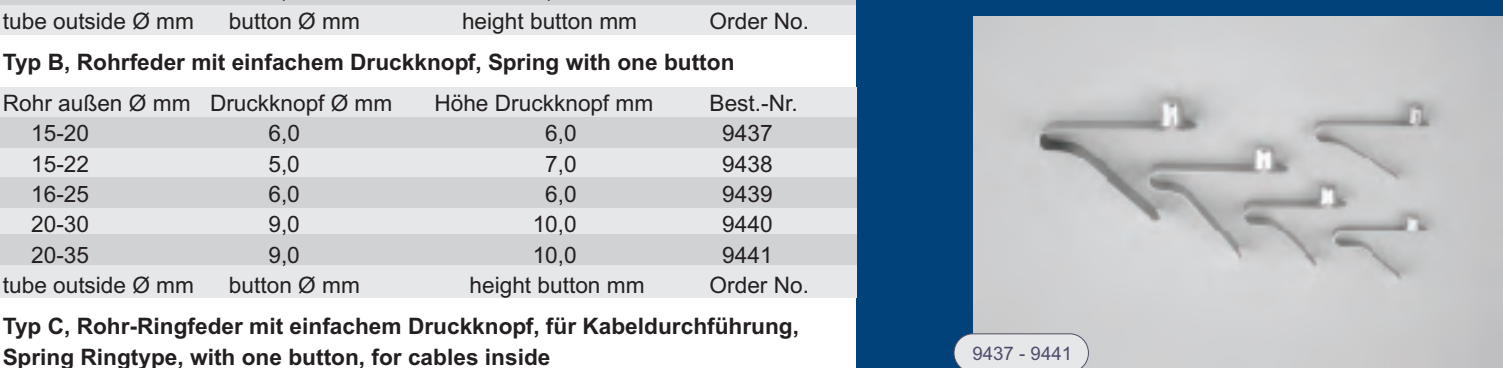
9437 - 9441

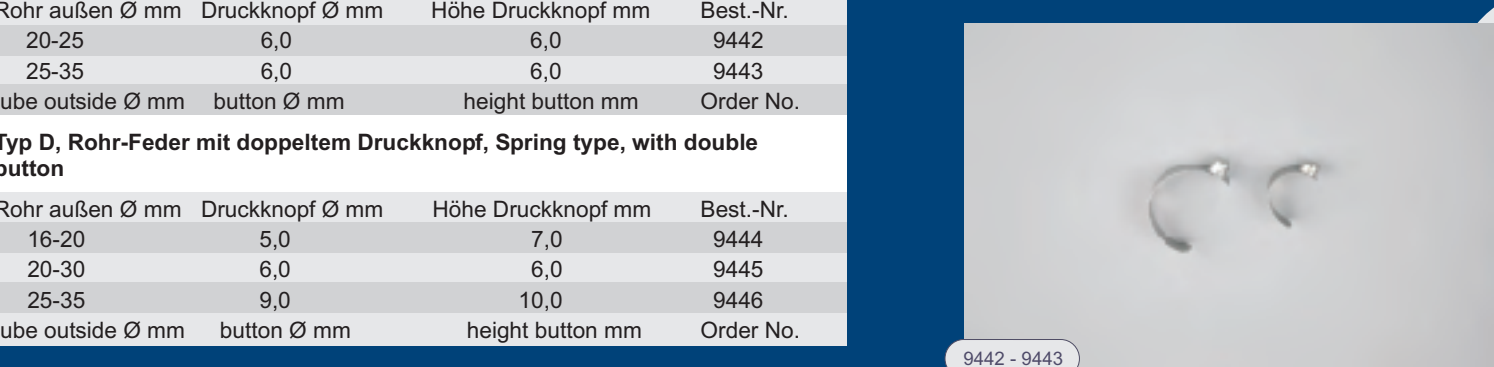
9442 - 9443

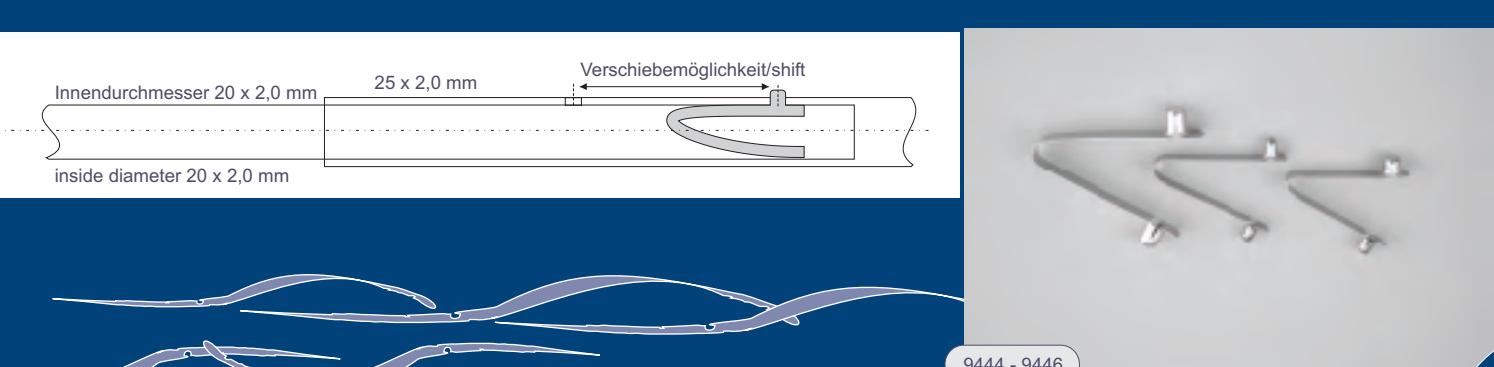
9444 - 9446

Preise in € per 100 Stück netto, zzgl. MwSt., alle Maße in mm
Price in €/100 net, excl. VAT, all measures in mm

DIN 84

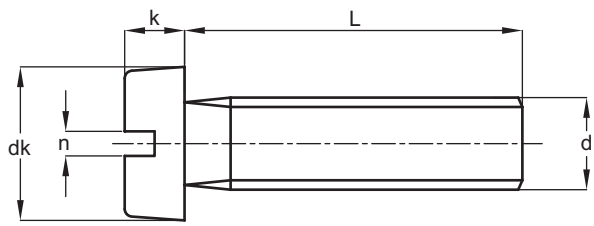

DIN 84 Material 1.4571/AISI 316Ti

Zylinderschrauben mit Schlitz, Cylinder Screws with Slot

dk	3	3,8	4,5	5,5	6	7	8,5	10	13	16
k	1,1	1,4	1,8	2	2,4	2,6	3,3	3,9	5	6
n	0,4	0,5	0,6	0,8	1	1,2	1,2	1,6	2	2,5
d	M 1,6	M 2	M 2,5	M 3	M 3,5	M 4	M 5	M 6	M 8	M 10
L										
3		5,50	5,50	12,88						
4	16,63	5,50	5,50	7,75		12,88				
5	16,00	5,88	5,88	5,13	22,25	9,63				
6	24,85	6,25	6,25	4,38	22,50	6,38	16,63	16,63		
8	16,00	6,75	6,75	4,00	21,88	6,25	10,63	13,75		
10	16,75	7,50	7,38	3,75	21,88	5,50	9,38	13,13	35,00	
12	19,00	8,38	8,38	4,13	22,25	5,88	9,13	11,75	35,00	
14	28,13	11,25	11,25	4,88		6,75	14,13	16,63	37,00	
16	23,00	9,63	9,63	4,50	25,63	6,75	10,25	13,13	30,75	80,00
18		14,50	14,50	6,25		9,50	15,00	18,88	37,38	
20		11,75	11,75	5,00	27,13	7,25	11,50	14,50	32,25	55,00
22		24,38	24,38	8,75		11,50	16,75	21,50	38,50	
25		12,75	12,75	6,75	37,75	8,88	12,88	16,50	35,38	60,13
28				12,00		12,88	20,63	26,50		
30		27,63	27,63	9,38	45,00	10,13	15,75	18,88	39,13	66,50
35				13,50	46,38	14,38	17,38	21,50	46,88	74,25
40				16,63	78,00	17,75	25,88	31,50	52,25	81,25
45				40,25	63,63	21,13	27,50	36,25	63,75	107,38
50				48,00		25,00	29,25	39,75	74,50	118,13
55				95,88		39,00	56,25	59,50	89,50	143,75
60				95,88		41,63	53,00	55,50	89,50	143,75
65						53,13	62,75	69,75	126,25	198,75
70				143,75		53,13	62,75	69,75	126,25	198,75
75							68,50	88,88	142,50	236,25
80				192,50		58,88	68,50	88,88	142,50	236,25
85							121,50	101,00		
90						70,38	80,63	101,00	161,25	271,25
100						75,50	88,25	115,13	186,25	313,75

Edelstahl Haese
www.edelstahl-haese.de

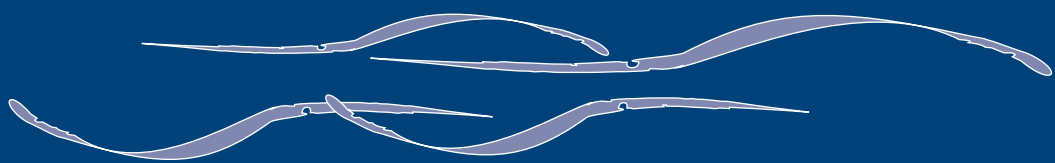

Preise in € per 100 Stück netto, zzgl. MwSt., alle Maße in mm
Price in €/100 net, excl. VAT, all measures in mm

DIN 94

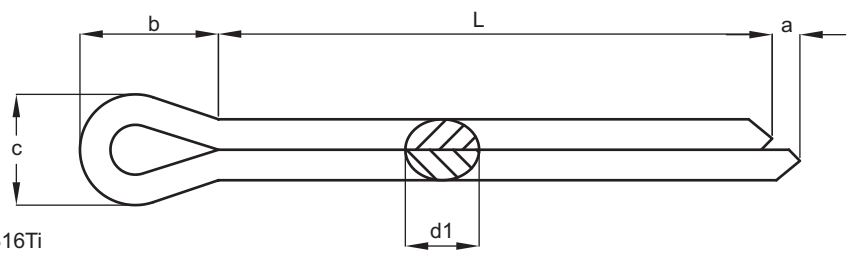

DIN 94 Material 1.4571/AISI 316Ti

Splinte, Split Pins

d1 min.	0,8/0,9	1,3	1,7	2,1	2,7	3,5	4,4	5,7	7,3	9,3	12,1
a min.	0,8/0,9	1,25	1,25	1,25	1,6	2	2	2	2	3,2	3,2
b =	1	3,2	4	5	6,4	8	10	12,6	16	20	26
c min.	1,6/1,7	2,4	3,2	4	5,1	6,5	8	10,3	10,3	16,6	21,7
d	1/1,2	1,6	2	2,5	3,2	4	5	6,3	8	10	13
L											
6	2,00	2,00	2,88								
8	2,00	2,00	3,75								
10	2,38	2,38	4,13	5,50							
12	2,63	2,63	4,88	6,50							
16	3,63	3,63	5,13	7,38	10,25	18,63	28,75				
18	3,88	3,88	5,88	8,38	12,25	19,13	32,00				
20	4,38	4,88	6,38	9,38	12,88	20,50	32,63	48,00			
22	4,75	5,13	6,75	10,25	13,13	21,75	33,88	51,13			
25	5,25	5,50	7,25	11,88	14,13	23,38	37,38	55,63			
28	5,38	6,13	8,38	12,88	15,13	24,38	38,38	59,50			
32	5,88	6,50	9,38	13,50	16,00	26,88	43,50	62,00	192,50	192,50	
36	10,25	7,00	10,25	15,38	18,00	30,75	48,00	68,38	135,00	211,25	
40	12,13	8,00	12,25	16,38	19,88	33,88	53,13	74,88	147,50	220,00	
45	14,13	14,13	15,00	17,25	21,75	37,13	57,63	81,25	160,00	236,25	
50				18,63	25,00	39,75	62,00	89,50	167,50	256,25	
56					26,88	43,50	67,13	95,88	178,75	275,00	
63					39,75	46,13	70,38	102,25	192,50	297,50	
71						54,38	79,88	115,13	211,25	330,00	
80						57,63	90,13	127,50	217,50	351,25	
90						65,88	108,63	141,25	230,00	383,75	1.022,50
100						77,38	118,25	160,00	262,50	416,25	1.150,00
112								192,50	300,00	492,50	1.278,75
125								217,50	332,50	543,75	1.406,25
140									365,00	607,50	1.533,75

DIN 95

DIN 95 Material 1.4571/AISI 316Ti

Linsensenk - Holzschrauben mit Schlitz, Lensens Countersunk Head Wood Screws with Slot

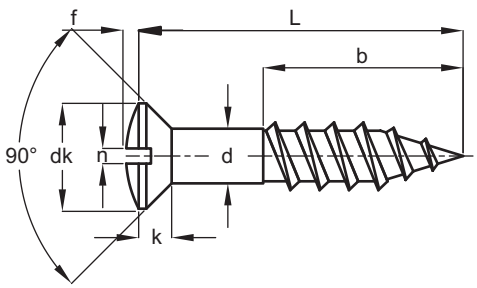

dk	4,7	5,6	6,5	7,5	8,3	9,2	10,2	11	14,5
f	0,6	0,75	0,9	1	1,1	1,25	1,4	1,5	2
k	1,5	1,65	1,93	2,2	2,35	2,5	2,75	3	4
n	0,6	0,8	0,8	1	1	1,2	1,2	1,6	2
d	2,5	3	3,5	4	4,5	5	5,5	6	8
L									
10	12,25								
12	12,88	12,88	14,13	16,63					
16	13,50	13,50	14,75	18,00	25,00	31,38			
20	14,75	14,75	16,63	19,25	25,00	30,75	48,63	48,63	
25	16,00	16,00	21,13	21,13	26,88	32,00	50,50	50,50	
30		18,00	21,75	24,38	30,13	33,25	55,00	55,00	147,50
35		24,38	24,38	26,88	33,88	38,38	60,13	60,13	147,50
40		27,50	27,50	30,13	38,38	42,25	67,13	67,13	155,00
45			35,88	35,88	42,25	48,63	74,25	74,25	170,00
50			40,38	40,38	44,75	53,13	81,25	81,25	107,25
60				58,88	63,38	65,25	89,50	89,50	211,25
65					76,63	80,00			
70				80,00	80,00	80,00	111,88	111,88	242,50
75						101,25			275,00
80						147,50	147,50	147,50	275,00
90						165,00	165,00	165,00	313,75
100						181,25	181,25	181,25	346,25
110								227,50	416,25
120								248,75	460,00

Preise in € per 100 Stück netto, zzgl. MwSt.,
alle Maße in mm
Price in €/100 net, excl. VAT, all measures in mm

DIN 96

DIN 96 Material 1.4571/AISI 316Ti

Halbrund - Holzschrauben mit Schlitz, Panhead Wood Screws with Slot

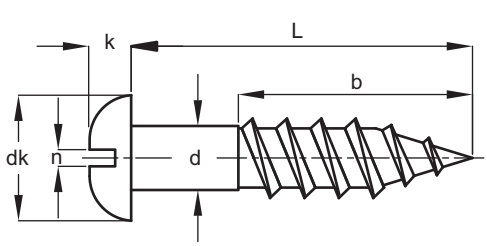

dk	5	6	7	8	9	10	11	12	16
k	1,7	2,1	2,4	2,8	3,1	3,5	3,8	4,2	5,6
n	0,6	0,8	0,8	1	1	1,2	1,2	1,6	2
d	2,5	3	3,5	4	4,5	5	5,5	6	8
L									
10	12,25								
12	12,88	12,88	14,13	16,63					
16	13,50	13,50	14,75	18,00	25,00	31,38			
20	14,75	14,75	16,63	19,25	25,00	30,75	48,00	48,00	
25	16,00	16,00	21,13	21,13	26,88	32,00	48,00	48,63	
30		18,00	60,90	24,38	30,13	33,25	48,63	64,63	147,50
35		24,38	24,38	26,88	33,88	38,38	57,00	57,00	147,50
40		27,50	27,50	30,13	38,38	42,25	64,63	64,63	155,00
45			35,88	35,88	42,25	48,63	68,50	68,50	170,00
50			40,38	40,38	44,75	53,13	75,50	75,50	178,75
60				58,88	58,88	65,25	88,25	88,25	211,25
65					68,75		111,25		
70				80,00	80,00	80,00	111,25	111,25	242,50
80						147,50	147,50	147,50	275,00
90						165,00	165,00	165,00	313,75
100						181,25	181,25	181,25	346,25
110								227,50	416,25
120								248,75	460,00

DIN 97 Material 1.4571/AISI 316Ti

Senk - Holzschrauben mit Schlitz, Countersunk Wood Screws with Slot

DIN 97

dk	4,7	5,6	6,5	7,5	8,3	9,2	10,2	11	14,5
k	1,5	1,65	1,93	2,2	2,35	2,5	2,75	3	4
n	0,6	0,8	0,8	1	1	1,2	1,2	1,6	2
d	2,5	3	3,5	4	4,5	5	5,5	6	8
L									
10	12,25	12,88							
12	12,88	12,88	14,13	16,63					
16	13,50	13,50	14,75	18,00	25,00	31,38			
20	14,75	14,75	16,63	19,25	25,00	30,75	48,00	48,00	
25	16,00	16,00	21,13	21,13	26,88	32,00	48,00	48,63	
30		18,00	21,75	24,38	30,13	33,25	48,63	64,63	147,50
35		24,38	24,38	26,88	33,88	38,38	57,00	57,00	147,50
40		27,50	27,50	30,13	38,38	42,25	64,63	64,63	155,00
45			35,88	35,88	42,25	48,63	68,50	68,50	170,00
50			40,38	40,25	44,75	53,13	75,50	75,50	178,75
60				58,88	58,88	65,25	88,25	88,25	211,25
70				80,00	80,00	80,00	111,25	111,25	242,50
75							130,00	130,00	275,00
80						147,50	147,50	147,50	275,00
90						165,00	165,00	165,00	313,75
100						181,25	181,25	181,25	346,25
110								227,50	416,25
120								248,75	460,00

Preise in € per 100 Stück netto, zzgl. MwSt., alle Maße in mm,
Price in €/100 net, excl. VAT, all measures in mm

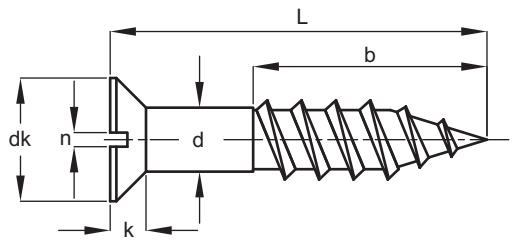

Blechschraubenset, Sheet Metal Screw Box

Ob in Holz oder Stahl -Edelstahl, V4A, AISI 316; gefertigt, 33 Artikel mit 520 Einzelteilen

Useful in wood or metal, stainless, V4A, AISI 316; 33 articles and 520 parts

Best.-Nr.	9422	Order No.

DIN 125

DIN 125 Material 1.4571/AISI 316Ti

Unterlegscheiben Form A ohne Fase, Washers Form A without Chamfer

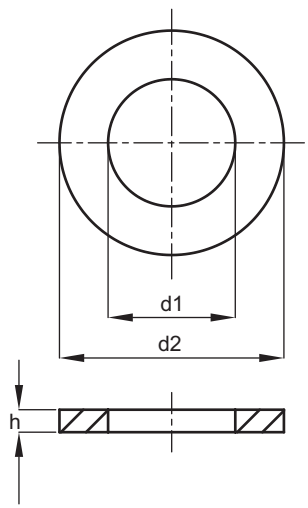

d2	h	d1 für Gewinde, for thread		Preis, price
4	0,3	1,7	M 1,6	9,50
5	0,3	2,2	M 2	6,75
6	0,5	2,5	M 2,3	6,75
6	0,5	2,7	M 2,5	6,75
7	0,5	3,2	M 3	1,00
8	0,5	3,7	M 3,5	4,00
9	0,8	4,3	M 4	1,13
10	1	5,3	M 5	1,50
12	1,6	6,4	M 6	3,88
14	1,6	7,4	M 7	11,63
16	1,6	8,4	M 8	5,25
20	2	10,5	M 9	11,50
24	2,5	13	M 10	15,50
28	2,5	15	M 12	29,50
30	3	17	M 14	29,50
34	3	19	M 16	42,50
37	3	21	M 18	42,50
39	3	23	M 20	87,38
44	4	25	M 22	87,38
50	4	28	M 24	163,75
56	4	31	M 27	196,25
60	5	34	M 30	402,50
66	5	37	M 33	552,50
72	6	40	M 36	618,75
78	7	43	M 39	862,50
85	7	46	M 42	992,50
92	8	50	M 48	1.596,25
98	8	54	M 52	2.170,00

Preise in € per 100 Stück netto, zzgl. MwSt., alle Maße in mm
Price in €/100 net, excl. VAT, all measures in mm

Edelstahl-Haese
www.edelstahl-haese.de

Schraubenset, Screw Box

Universal-Schraubenkoffer, Edelstahl, V4A, AISI 316, 100 Artikel mit 600 Einzelteilen wie Schrauben, Schellen, Muttern, Splinte, Scheiben, Federringe, Gewindestücke etc.

Universal screw box, stainless, V4A, AISI 316, 100 different articles, 600 parts, f.e. screws, clamps, nuts, splints, sheaves, spring washers etc.

Best.-Nr.	9421	Order No.

DIN 127 Material 1.4571/AISI 316Ti

Federringe Form B glatt, Spring Lock Ring Form B plain

DIN 127

d1	d2	h min.	s	Größe, size Gewinde, thread		Preis, price
2,1	4,4	1	0,5	B 2	M 2	1,00
2,4	4,9	1,2	0,6	B 2,3	M 2,3	1,00
2,6	5,1	1,2	0,6	B 2,5	M 2,5	1,00
2,7	5,2	1,2	0,6	B 2,6	M 2,6	1,00
3,1	5,2	1,6	0,8	B 3	M 3	1,00
3,6	6,7	1,6	0,8	B 3,5	M 3,5	1,38
4,1	7,6	1,8	0,9	B 4	M 4	1,13
5,1	9	2,4	1	B 5	M 5	1,38
6,1	11,8	3,2	1,6	B 6	M 6	2,75
8,1	14,8	4	2	B 8	M 8	4,88
10,2	18,1	4,4	2,2	B 10	M 10	10,13
12,2	21,1	5	3	B 12	M 12	14,50
14,2	24,1	6	3	B 14	M 14	19,13
16,2	27,4	7	3,5	B 16	M 16	26,88
18,2	29,4	7	4	B 18	M 18	33,00
20,2	33,6	8	4	B 20	M 20	38,00
22,5	35,9	8	4	B 22	M 22	54,63
24,5	40	10	5	B 24	M 24	79,38
27,5	43	10	5	B 27	M 27	172,50
30,5	48,2	12	6	B 30	M 30	301,25
33,5	55,2	12	6	B 33	M 33	402,50
36,5	58,2	12	6	B 36	M 36	671,25
39,5	61,2	12	6	B 39	M 39	1.611,25
42,5	68,2	14	7	B 42	M 42	2.422,50

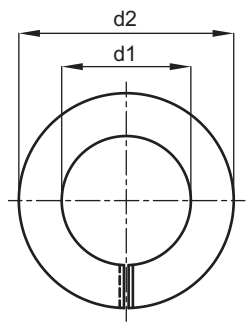

Preise in € per 100 Stück netto, zzgl. MwSt., alle Maße in mm
Price in €/100 net, excl. VAT, all measures in mm

DIN 315

DIN 315 Material 1.4571/AISI 316Ti

Flügelmuttern deutsche Form, rund, Wing Nuts German Form

e min.	h min.	m min.	d	Preis, price
18	8,5	3	M 4	358,75
24	11	4	M 5	358,75
30	15	5	M 6	403,75
36	18	6,5	M 8	425,00
48	23	8	M 10	533,75
62	31	10	M 12	728,75
70	35	13	M 16	1.031,25
86	44	16	M 20	1.637,50

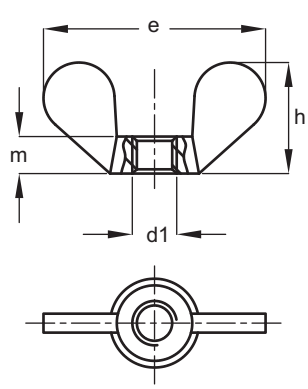

DIN 316

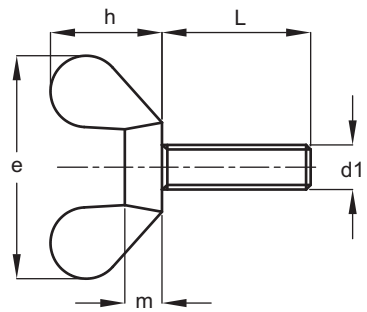

DIN 316 Material 1.4571/AISI 316Ti

Flügelschrauben deutsche Form rund, Wing Screws German Form round

e min.	18	24	30	36	48	62
h min.	8,5	11	15	18	23	31
m min.	3,2	4	5	6,5	8	10
d1	M 4	M 5	M 6	M 8	M 10	M 12
L						
16	482,50	482,50	486,25	523,75	581,25	
20	482,50	482,50	486,25	523,75	581,25	913,75
25	495,00	495,00	503,75	540,00	623,75	997,50
30	515,00	515,00	523,75	548,75	631,25	1.080,00
35		515,00				
40			540,00	557,50	665,00	1.205,00
50					396,25	

DIN 571

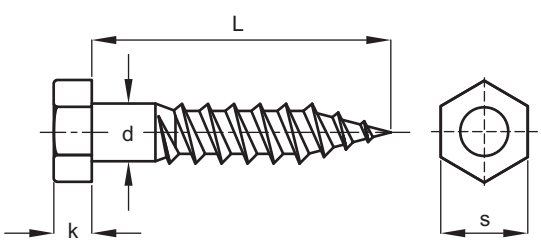

DIN 571 Material 1.4571/AISI 316Ti

Sechskant - Holzschrauben, Hexagon Wood Screws

k	2,8	3,5	4	5	5,5	7	8	10
s	7	8	10	12	13	17	19	24
d	4	5	6	7	8	10	12	16
L								
20	45,00							
25	45,00	40,00	40,00		90,00			
30	52,50	40,00	42,50		76,25			
35	55,00	41,25	45,00		81,25			
40	56,25	47,50	48,75	92,50	85,00	185,00		
45	67,50	48,75	52,50	97,50	90,00	185,00		
50	82,50	50,00	56,25	110,00	96,25	191,25	623,75	
55		62,50	65,00	115,00	112,50	198,75		
60		62,50	65,00	116,25	112,50	216,25	687,50	1.425,00
65			87,38		146,25	281,25	720,00	
70			75,00	131,25	131,25	248,75	737,50	1.550,00
75			97,13			296,25	533,75	
80			87,50	150,00	150,00	277,50	805,00	1.600,00
90			100,00	166,25	166,25	312,50	885,00	1.637,50
100			118,75	180,00	190,00	372,50	981,25	1.687,50
110			185,00	207,50	238,75	381,25	1.078,75	1.731,25
120			205,00	265,00	257,50	413,75	1.187,50	1.775,00
130			217,50	383,75	313,75	541,25	1.287,50	2.075,00
140				447,50	348,75	592,50	1.362,50	2.575,00
150				511,25	415,50	642,50	1.496,25	2.662,50
160					463,75	682,50	1.595,00	2.737,50
180					536,25	997,50	3.166,25	2.737,50
200						1.093,75	3.838,75	3.562,50
220							2.600,00	
240							2.906,25	
260							3.237,50	
300							3.737,50	

Preise in € per 100 Stück netto, zzgl. MwSt.,
alle Maße in mm
Price in €/100 net, excl. VAT, all measures in mm

Preise in € per 100 Stück netto, zzgl. MwSt.,
alle Maße in mm
Price in €/100 net, excl. VAT, all measures in mm

DIN 603

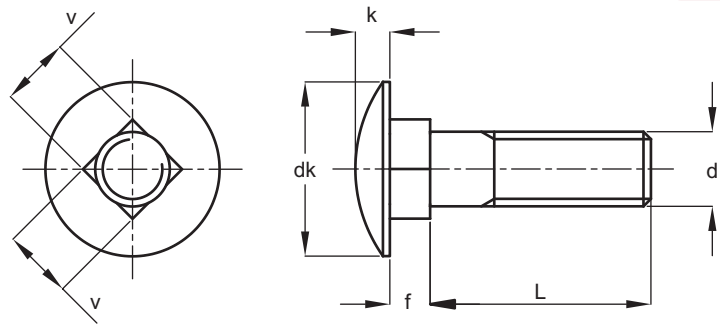

DIN 603 Material 1.4571/AISI 316Ti

Flachrundschrauben mit Vierkantansatz,

Cup Square Screws

dk min.	12,45	15,45	19,35	23,35	29,35	37,2
f min.	2,9	3,4	4,4	5,4	7,25	11,1
k min.	2,7	3,12	4,12	4,62	6,05	8,05
v min.	4,52	5,52	7,42	9,42	11,3	15,3
d	M 5	M 6	M 8	M 10	M 12	M 16
L						
16	53,75	58,75	108,75			
20	55,00	61,25	115,00	203,75		
25	53,75	65,00	118,75	203,75	493,75	
30	62,50	67,50	122,50	203,75	521,25	842,50
35	65,00	125,00	126,25	233,75	550,00	890,00
40	67,50	82,50	131,25	237,50	578,75	881,25
45	73,75	83,75	140,00	260,00	606,25	931,25
50	82,50	88,75	147,50	272,50	636,25	963,75
55	92,50	100,00	166,25	308,75	665,00	1.047,50
60	98,75	115,00	166,25	308,75	692,50	1.047,50
65	123,75	145,00	200,00	346,25	721,25	1.146,25
70	155,00	162,50	200,00	346,25	750,00	1.146,25
75	163,75	175,00	226,25	452,50	778,75	1.230,00
80	173,75	188,75	226,25	452,50	807,50	1.230,00
90		202,50	252,50	483,75	863,75	1.305,00
100		233,75	308,75	521,25	920,00	1.446,25
110		253,75	330,00	708,75	978,75	1.521,25
120		268,75	362,50	753,75	1.036,25	1.625,00
130			658,75	800,00	1.096,25	1.711,25
140			736,25	847,50	1.156,25	1.795,00
150			806,25	888,75	1.217,50	1.927,50

S.a.M.®
Ship and more
www.edelstahl-haese.de

Preise in € per 100 Stück netto, zzgl. MwSt.,
alle Maße in mm
Price in €/100 net, excl. VAT, all measures in mm

DIN 912

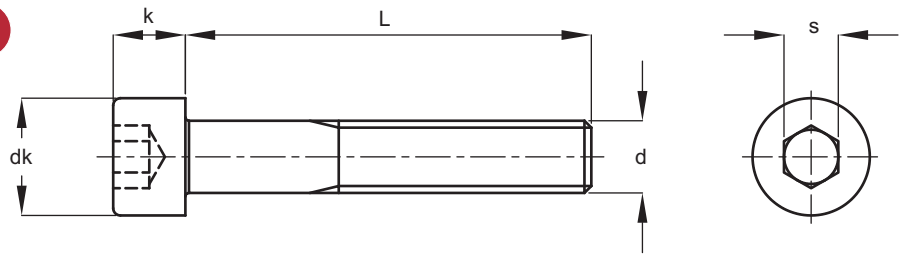

DIN 912 Material 1.4571/AISI 316Ti

Zylinderschrauben mit Innensechskant, Cylinder Bolt with Hexagon Socket

dk	3,8/4,5	5,5	7	8,5	10	13	16	18	21/24	27/30	36
k max.	2/2,5	3	4	5	6	8	10	12	14/16	18/20	24
s	1,5/2	2,5	3	4	5	6	8	10	0,85714	14/17	19
d	M 2+2,5	M 3	M 4	M 5	M 6	M 8	M 10	M 12	M14+16	M18+20	M 24
L											
4		31,25									
5	38,38	29,50	39,00								
6	38,38	22,38	23,13	34,25							
8	38,38	18,63	18,63	25,00	29,50						
10	40,38	16,00	17,13	17,13	19,88	36,50					
12	42,25	16,00	17,13	17,13	20,25	34,25					
14	60,25	22,38	22,38	22,38	28,88	46,13					
16	48,00	11,00	11,00	12,00	15,00	29,50	54,38	126,25			
18		19,88	14,13	16,63	20,13	33,63	64,00				
20	60,50	11,63	11,63	13,13	16,13	23,13	43,50	92,13			
25		14,13	12,38	13,38	17,75	25,00	41,63	88,25	281,25		
30		14,63	14,38	16,00	19,00	26,25	43,50	66,50	246,25		
35		19,25	19,13	19,88	20,00	28,88	46,75	71,63	689,50	716,25	
40		21,13	22,88	21,75	23,00	36,50	49,88	76,75	246,25	620,00	2.907,50
45		37,13	37,13	23,75	30,25	42,88	59,50	87,00	268,75	671,25	2.683,75
50		37,13	37,13	26,88	34,63	48,63	67,13	93,38	283,75	716,25	2.567,50
55				42,88	42,88	55,00	79,38	117,00	325,00	761,25	2.425,00
60				51,25	44,75	57,63	85,75	125,00	337,50	825,00	2.237,50
70				67,13	51,88	90,13	99,13	140,00	396,25	888,75	2.492,50
80				95,88	95,88	112,50	117,00	168,75	546,25	1.150,00	2.683,75
90				180,00	166,25	127,50	143,75	196,25	618,75	1.342,50	2.876,25
100				216,25	185,00	143,75	177,50	230,00	701,25	1.533,75	3.196,25
110					201,25	230,00	307,50	416,25	1.086,25	2.237,50	3.515,00
120					240,00	268,75	332,50	453,75	1.278,75	2.428,75	3.835,00
130					275,00	293,75	396,25	543,75	1.470,00	3.003,75	4.153,75
140					313,75	332,50	480,00	638,75	1.661,25	3.387,50	4.473,75
150					351,25	371,25	531,25	735,00	1.917,50	3.835,00	4.793,75
160										4.281,25	

DIN 913/914 Material 1.4571/AISI 316Ti

Gewindestifte mit Innensechskant, Setscrews with Hexagon Socket

dp DIN 913	1,75	2,25	3,2	3,7	5,2	6,64	8,14	11,57
dt DIN 914	-	-	-	0,9	1,4	1,9	2,4	3,25
t	1,2/2	1,5/2,5	0,667	2/3,5	3/5	0,6667	4,8/8	6,4/10
s	1,5	2	2,5	3	4	5	6	8
d	M 3	M 4	M 5	M 6	M 8	M 10	M 12	M 16
L								
3	39,75	42,88						
4	42,88	27,50						
5	44,13	28,88	33,88					
6	49,25	30,13	35,25	38,38				
8	51,25	31,38	37,75	41,63	53,13			
10	56,25	32,00	38,38	42,88	57,00	80,00		
12	60,75	38,38	41,63	48,00	63,38	90,88	200,00	
16	63,75	39,75	48,00	55,00	73,50	120,88	212,50	435,00
20	91,25	48,00	54,38	60,13	82,50	127,50	233,75	517,50
25		54,38	58,88	69,13	89,50	137,50	255,00	552,50
30		54,38	83,75	88,25	108,75	145,00	283,75	557,50
35				99,13	118,25	163,75	318,75	581,25
40			103,00	108,75	135,00	182,50	360,00	636,25
45					141,25	182,50	391,25	690,00
50					153,75	230,00	407,50	735,00
55							613,75	887,50
60					182,50	355,00	703,75	952,50
70					240,00			
80						287,50		
100						606,25		

DIN 913
mit Kegelkuppe, with

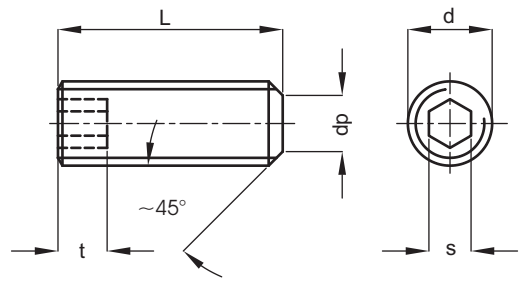

DIN 913/914

DIN 914
mit Spitze, with Peak

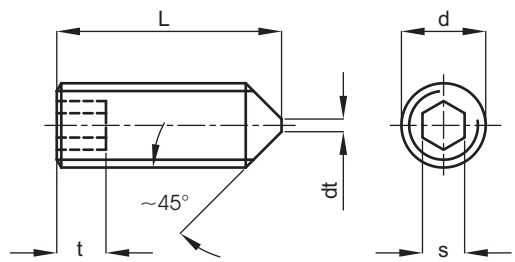

Preise in € per 100 Stück netto, zzgl. MwSt.,
alle Maße in mm
Price in €/100 net, excl. VAT, all measures in mm

DIN 917 Material 1.4571/AISI 316Ti

DIN 917

Sechskant - Hutmuttern niedrige Form, Hexagon Cap Nuts Low type

h	t	s	d	Preis
-	-	5.5	M 3	33,25
5.5	4.4	7	M 4	36,00
7	5.2	8	M 5	40,38
9	7	10	M 6	47,38
12	9.5	13	M 8	62,00
14	11	17	M 10	103,62
16	13.5	19	M 12	160,00
18	15	22	M 14	285,00
20	17	24	M 16	285,00
22	19	27	M 18	508,75
25	21	30	M 20	508,75
28	22	32	M 22	862,50
30	24	36	M 24	862,50
32	26	41	M 27	1.533,75
34	28	46	M 30	2.012,50

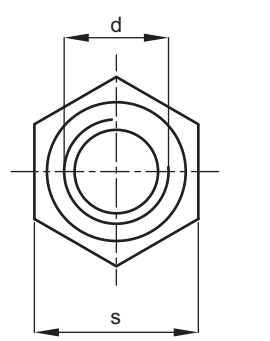

Preise in € per 100 Stück netto, zzgl. MwSt.,
alle Maße in mm
Price in €/100 net, excl. VAT, all measures in mm

DIN 931

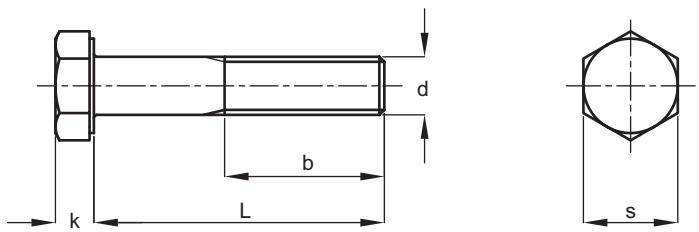

DIN 931 Material 1.4571/AISI 316Ti

Sechskantschrauben mit Schaft, Hexagon Head Bolts

b< 125	16	18	22	26	30	34	38	42	46
b>125-200L	22	24	28	32	36	40	44	48	52
s	8	10	13	17	19	22	24	27	30
k min.	3,35	3,85	5,15	6,22	7,32	8,62	9,82	11,28	12,28
d	M 5	M 6	M 8	M 10	M 12	M 14	M 16	M 18	M 20
L									
25	20,50								
30	14,63	14,50	39,00						
35	15,75	15,50	31,38						
40	17,25	16,63	31,38	58,25	88,25				
45	19,88	19,13	33,25	59,50	87,38				
50	24,88	21,75	35,88	62,00	87,63	231,25	231,25		
55	41,00	30,13	42,25	69,13	96,63		211,25		
60	42,88	34,63	43,50	72,25	98,50	211,25	211,25		480,00
65	120,88	41,63	57,00	84,38	117,00	232,50	232,50	445,00	356,25
70	90,13	44,13	60,13	86,38	119,00	235,00	235,00	466,25	373,75
75		82,50	125,00	147,50	196,25	255,00	255,00		407,50
80	185,00	54,38	90,13	104,25	140,00	255,00	255,00	516,25	392,50
85			161,25	193,75	210,00		503,75		637,50
90		71,63	106,13	143,75	170,00	283,75	286,25	568,75	452,50
100		79,38	124,75	182,50	201,25	310,00	310,00	617,50	500,00
110		104,88	153,75	228,75	247,50	388,75	388,75	927,50	618,75
120		128,75	175,00	282,50	303,75	438,75	438,75	1.003,75	670,00
130		152,50	218,75	362,50	381,25	522,50	522,50	1.172,50	782,50
140		177,50	255,00	416,25	448,75	581,25	581,25		856,25
150		201,25	290,00	472,50	516,25	637,50	637,50	1.393,75	930,00
160		226,25	362,50	587,50	672,50	835,00	835,00		1.207,50
170		273,75	443,75	716,25	843,75	966,25	966,25		1.388,75
180		273,75	443,75	716,25	843,75	966,25	966,25		1.388,75
190			588,75	950,00	1.042,50	1.086,25	1.086,25		1.570,00
200		278,75	588,75	950,00	1.042,50	1.086,25	1.086,25		1.570,00

EdelstahlHaese
www.edelstahlhaese.de

Preise in € per 100 Stück netto, zzgl. MwSt.,
alle Maße in mm
Price in €/100 net, excl. VAT, all measures in mm

DIN 933

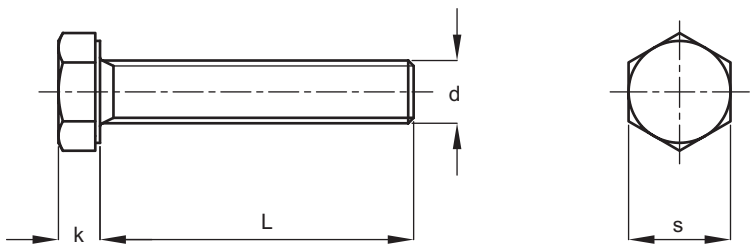

DIN 933 Material 1.4571/AISI 316Ti

Sechskantschrauben mit Gewinde bis Kopf, Hexagon Head Screws

k max.	1,7	2,1	2,9	3,6	4,1	5,4	6,6	7,7	9	10,1	11,7
s	5	5,5	7	8	10	13	17	19	22	24	27
d	M 2,5	M 3	M 4	M 5	M 6	M 8	M 10	M 12	M 14	M 16	M 18
L											
3	71,63										
4	71,63										
5	71,63	17,25									
6	71,63	10,88	10,25	25,63	42,25						
8	71,63	9,00	9,00	9,00	14,00	103,63					
10	71,63	8,75	8,75	8,75	12,75	27,50	185,00				
12	74,13	8,13	8,13	8,13	11,75	26,88	92,13				
14		10,75	9,75	9,75	12,88	31,00	69,00				
16	79,25	6,63	6,63	7,25	9,25	21,25	49,88	85,75			
18			7,00	7,80	12,88	27,00	58,75				
20	90,75	7,00	7,00	8,00	10,00	21,25	38,38	69,75	187,50	187,50	
22		12,88	10,63	11,50	13,75	27,00	50,50				
25		8,63	8,63	9,25	11,00	21,50	37,13	58,25	173,75	171,25	
30		9,75	9,75	10,75	12,50	22,75	39,75	58,25	147,50	147,50	466,25
35		16,63	16,63	15,50	14,75	25,25	41,63	62,75	147,50	147,50	418,75
40		21,75	21,75	19,25	16,63	26,63	45,50	64,63	147,50	147,50	418,75
45			25,63	25,63	22,38	31,38	49,88	69,75	151,25	151,25	418,75
50		32,63	27,50	27,50	26,00	33,50	54,38	74,88	160,00	160,00	431,25
55				37,13	34,63	44,13	70,38	90,13	176,25	176,25	470,00
60			41,63	39,75	37,13	47,38	72,88	91,50	180,00	180,00	476,25
65					58,88	64,00	88,88	117,63	208,75	208,75	530,00
70			105,50	89,50	58,88	67,75	93,38	122,13	216,25	216,25	545,00
75					64,50	100,38	142,50	183,75	216,25	245,00	602,50
80				127,50	70,38	83,13	115,13	141,25	245,00	245,00	602,50
85								156,25		410,00	
90					95,88	119,00	168,75	175,00	348,75	348,75	872,50
95								183,75			
100					111,88	135,00	192,50	203,75	410,00	410,00	1.027,50

DIN 934

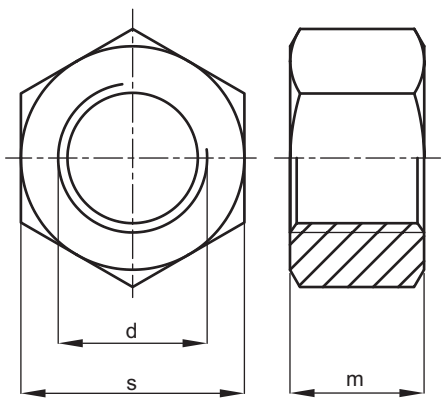

DIN 934 Material 1.4571/AISI 316Ti

Sechskantmuttern, Hexagon Full Nuts

m min.	s	d	Preis, price
1,05	3,2	M 1,6	60,00
1,35	4	M 2	20,25
1,75	5	M 2,5	20,25
2,15	5,5	M 3	3,00
2,55	6	M 3,5	10,88
2,9	7	M 4	3,38
3,7	8	M 5	3,63
4,7	10	M 6	5,63
5,5	11	M 7	14,88
6,14	13	M 8	10,75
7,64	17	M 10	23,13
9,64	19	M 12	31,88
10,3	22	M 14	65,88
12,3	24	M 16	65,88
14,3	27	M 18	161,25
14,9	30	M 20	161,25
16,9	32	M 22	326,25
17,7	36	M 24	326,25
20,7	41	M 27	618,75
22,7	46	M 30	782,50
24,7	50	M 33	1.202,50
27,4	55	M 36	1.696,25
29,4	60	M 39	2.090,00
32,4	65	M 42	2.685,00
34,4	70	M 45	3.898,75
36,4	75	M 48	5.246,25
40,4	80	M 52	6.393,75

Preise in € per 100 Stück netto, zzgl. MwSt.,
alle Maße in mm
Price in €/100 net, excl. VAT, all measures in mm

S.a.M.®
Ship and more
www.edelstahl-haese.de

Edelstahl Hase
www.edelstahl-hase.de

Preise in € per 100 Stück netto, zzgl. MwSt.,
alle Maße in mm
Price in €/100 net, excl. VAT, all measures in mm

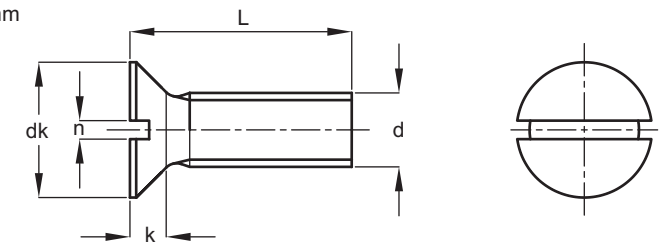

DIN 963 Material 1.4571/AISI 316Ti

Senkschrauben mit Schlitz, Slotted Countersunk Head Screws

d 2	3	3,8	5,5	7,3	8,4	9,3	11,3	15,8	18,3	22	29
k max.	1	1,2	1,65	2,35	2,7	2,7	3,3	4,65	5	6	8
n	0,4	0,5	0,8	1	1,2	1,2	1,6	2	2,5	3	4
d1	M 1,6	M 2	M 3	M 3,5	M 4	M 5	M 6	M 8	M 10	M 12	M 16
L											
4	16,50	6,63	9,25								
5	15,88	4,88	7,75	28,13	12,50						
6	17,00	5,25	5,00	20,75	7,25	14,75					
8	17,38	5,50	4,25	21,75	6,88	9,00	16,63				
10	14,75	6,13	3,63	20,75	5,88	9,00	16,25	40,25			
12		6,38	3,75	21,63	5,63	7,00	12,38	28,75			
14		7,75	5,50	24,13	7,75	10,63	15,38	41,63			
16		6,88	4,38	24,13	5,88	8,13	11,88	28,75	89,50		
18		9,88	6,25	27,63	8,38	12,50	17,88	41,63	99,38		
20		8,63	4,75	27,63	6,50	9,50	13,75	29,63	57,50	205,00	1.055,00
22		12,25	8,75	39,63	9,25	14,00	14,38	41,75	74,50		
25		12,25	6,88	39,63	8,13	11,00	16,00	33,63	65,88	207,50	947,50
30			10,25	46,00	10,63	12,50	18,50	36,75	73,50	243,75	966,25
35			13,75	52,50	12,88	17,25	23,38	41,63	81,88	260,00	992,50
40			17,38		16,50	19,25	28,75	46,38	89,50	283,75	1.028,75
45			34,50		23,63	23,75	31,63	55,38	97,13	321,25	1.082,50
50			35,75		30,88	31,00	33,50	62,38	104,88	333,75	1.082,50
55			60,00		37,75	36,63	50,75	74,75	136,25	382,50	1.135,00
60			51,75		37,75	36,63	50,75	74,75	136,25	382,50	1.135,00
65						85,38	99,75	148,75	228,75		
70					66,50	55,63	62,75	113,75	190,00	490,00	1.185,00
75					111,13	126,25	163,75	308,75			
80					81,75	63,25	81,25	135,00	245,00	537,50	1.400,00
90						78,63	95,25	157,50	283,75	582,50	1.618,75
100						87,63	141,25	187,50	318,75	636,25	1.842,50
110							281,25	348,75	572,50		1.950,00
120							345,00	381,25	621,25		2.012,50

DIN 964

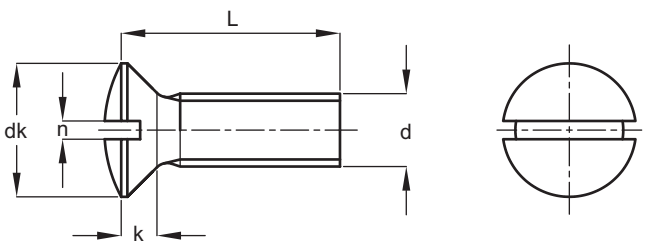

Preise in € per 100 Stück netto, zzgl. MwSt.,
alle Maße in mm
Price in €/100 net, excl. VAT, all measures in mm

DIN 964 Material 1.4571/AISI 316Ti

Linsensenkschrauben mit Schlitz, Slotted Raised Countersunk (oval) Head Screws

dk	3,8	4,7	5,5	7,3	8,4	9,3	11,3	15,8	18,3
f	0,5	0,6	0,7	0,8	1	1,2	1,4	2	2,3
k	1,2	1,5	1,65	2,35	2,7	2,7	3,3	4,65	5
n	0,5	0,6	0,8	1	1,2	1,2	1,6	2	2,5
d1	M 2	M 2,5	M 3	M 3,5	M 4	M 5	M 6	M 8	M 10
L									
4	5,25								
5	5,25	6,75	9,00		18,63				
6	5,50	5,50	5,50	19,25	10,00	16,13			
8	5,75	5,75	4,75	19,88	8,00	12,88	17,00		
10	6,38	6,38	4,00	19,88	6,50	10,00	14,75		
12	6,75	6,75	4,13	19,88	6,25	8,25	14,13	58,25	
14	10,25	14,13	6,38		8,38	11,50	24,38	61,25	
16	10,25	7,25	4,75	24,25	6,63	9,13	13,63	33,63	
18	13,50	13,50	8,25		8,38	11,50	24,38	38,63	
20	13,50	9,63	5,38	24,50	7,25	9,63	15,88	35,25	69,13
22		25,63	9,75		11,00	13,38	26,00	41,38	
25		25,63	7,25	27,50	9,00	11,50	18,50	38,38	72,25
28			21,75		29,50	35,13	39,63		
30			10,13	42,50	11,75	14,75	21,13	43,13	77,38
35			15,38		16,88	19,13	26,50	47,25	86,25
40			19,25	61,25	22,88	23,75	35,25	53,63	95,25
45			44,25		33,25	28,13	37,00	65,13	135,00
50			48,63		39,13	51,00	53,63	78,25	135,00
55					45,38	57,50	57,13	95,00	180,00
60					45,38	64,00	57,13	95,00	180,00
65						71,63	77,38		
70					97,75	71,63	77,38	135,00	250,00
80					123,25	83,75	90,13	152,50	307,50
90						71,50	112,50	177,50	365,00
100						99,75	127,50	203,75	422,50

Edelstahl Haese
www.edelstahl-haese.de

DIN 965

Preise in € per 100 Stück netto, zzgl. MwSt.,
alle Maße in mm
Price in €/100 net, excl. VAT, all measures in mm

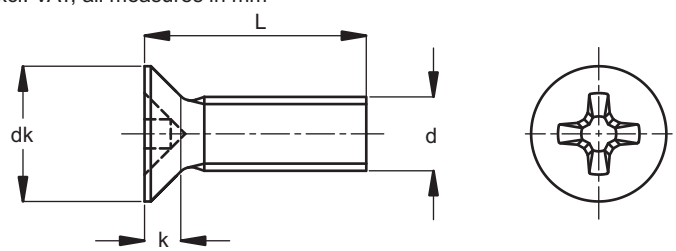

DIN 965 Material 1.4571/AISI 316Ti

Senkschrauben mit Phillips - Kreuzschlitz, Form H,

Cross Recessed Countersunk (flat) Head Screws (Phillips)

dk	3	3,8	4,7	5,6	7,5	9,2	11	14,5	18
k	0,96	1,2	1,5	1,65	2,2	2,5	3	4	5
d1	M 2	M 2,5	M 3	M 3,5	M 4	M 5	M 6	M 8	M 10
L									
3	31,25								
4	29,13	14,13	14,13	13,38					
5	29,13	11,63	11,63	11,25	12,63				
6	29,13	11,63	11,63	7,50	12,00	23,25			
8	29,75	11,63	11,63	7,25	10,88	16,25	23,20		
10	32,00	11,63	11,63	8,00	11,63	16,88	20,20		
12	36,75	12,63	12,63	8,63	12,50	18,13	21,10	71,00	
14		16,00	22,75	12,88	19,50	31,25	28,30		
16	42,50	13,50	13,50	9,38	13,38	19,38	22,80	66,50	193,75
18		19,00	19,00	14,88	21,50	34,75	30,60		
20		15,50	15,50	10,38	15,00	21,13	24,60	71,63	176,25
22				15,88	25,13	39,38	39,50		
25				12,13	17,75	25,25	28,70	214,90	190,00
28				34,75	47,25	56,25	50,60		
30				17,88	22,50	29,50	30,30	88,88	202,50
35				32,75	28,13	39,88	39,70	103,63	227,50
40				37,50	30,25	38,00	40,10	114,38	246,25
45				45,00	53,25	61,88	53,20	160,00	252,50
50				54,00	68,38	72,75	66,40	177,50	262,50
55						85,00	81,80		
60					77,38	85,00	81,80	221,25	282,50
65						101,00	96,70		
70						101,00	96,70	240,00	311,25
75						118,88	112,00		
80						118,88	112,00	252,50	342,50
85						141,25	137,00		
90						141,25	137,00	285,00	376,25
95						170,00	153,00		
100						172,50	153,00	307,50	413,75

Preise in € per 100 Stück netto, zzgl. MwSt.,
alle Maße in mm
Price in €/100 net, excl. VAT, all measures in mm

DIN 966

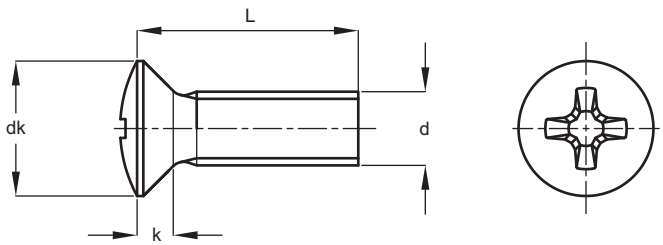

DIN 966 Material 1.4571/AISI 316Ti

Linsensenkschrauben mit Phillips - Kreuzschlitz, Form H,

Cross Recessed Countersunk (oval) - Head Screws (Phillips)

dk	4,7	5,6	7,5	9,2	11	14,5	18
f	0,6	0,75	1	1,25	1,5	2	2,5
k	1,5	1,65	2,2	2,5	3	4	5
d1	M 2,5	M 3	M 4	M 5	M 6	M 8	M 10
L							
4	14,13	14,13					
5	11,63	11,63	11,25				
6	11,63	11,63	7,50	12,00			
8	11,63	11,63	7,25	10,88	16,25		
10	11,63	11,63	8,00	11,63	16,88	25,25	
12	12,63	12,63	8,63	12,50	18,13	26,38	
14	16,00	12,88	16,63	19,50	31,25		
16	13,50	13,50	9,38	13,38	19,38	28,50	
18	19,00	14,88	13,63	21,50	34,75		
20	15,50	15,50	10,38	15,00	21,13	30,75	176,25
22		15,88	15,88	25,13	39,38		
25		12,13	12,13	17,75	25,25	35,88	190,00
28		34,75	47,25	56,25	63,25		
30		17,88	17,88	22,50	29,50	37,88	202,50
35		32,75	32,75	28,13	39,88	49,63	227,50
40		37,50	37,50	30,25	38,00	50,13	246,25
45		45,00	53,25	53,25	61,88	66,50	
50		54,00	68,38	68,38	72,75	83,00	262,50
55				85,00	102,25		
60				77,38	85,00	102,25	282,50
65				101,00	120,88		
70				101,00	101,00	120,88	
75				118,88	140,00		
80				118,88	118,88	140,00	
85				141,25	171,25		
90				141,25	141,25	171,25	
95				170,00	191,25		
100				172,50	191,25	191,25	

DIN 966

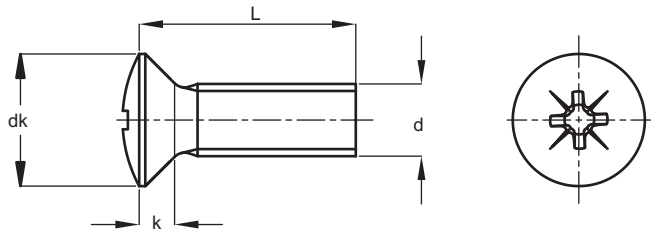

DIN 966 Material 1.4571/AISI 316Ti

Linsensenkschrauben mit Phillips - Kreuzschlitz, Form Z,

Cross Recessed Countersunk (oval) - Head Screws (Phillips)

dk	3,8	4,7	5,6	7,5	9,2	11
f	0,5	0,6	0,75	1	1,25	1,5
k	1,2	1,5	1,65	2,2	2,5	3
d	M 2	M 2,5	M 3	M 4	M 5	M 6
L						
3	40,63	22,25				
4	37,88	18,38	19,13			
5	37,88	15,13	15,13	14,63		
6	37,88	15,13	15,13	9,63	21,50	
8	38,63	15,13	15,13	10,38	15,63	27,75
10	41,63	15,13	15,13	11,00	15,63	27,75
12	47,75	16,50	16,50	0,23	16,25	27,75
14		22,75	16,63	12,88	17,13	39,38
16		17,50	17,50	12,75	19,25	30,88
18		26,25	26,25	19,25	27,88	52,50
20		20,25	20,25	14,50	21,25	34,50
22			19,88	31,38	49,25	61,75
25			15,88	15,88	24,75	39,38
28			43,50	59,00	70,25	79,00
30			23,25	23,25	29,25	72,88
35			32,38	36,63	36,63	51,88
40			46,88	33,88	39,25	60,50
45			56,25	66,50	45,38	67,75
50			64,88	85,50	51,75	77,38
55					106,25	127,50
60					106,25	94,50
65					126,25	151,25
70					126,25	151,25
75					148,75	175,00
80					148,75	175,00
85					176,25	213,75
90					176,25	213,75
95					212,50	238,75
100					211,25	238,75

DIN 976_1 Material 1.4571/AISI 316Ti

Gewindestangen, Threaded Rods

d	Preis 1m	Preis 2m	Preis 3m
M 2	796,25		
M 2,5	821,25		
M 3	426,25		
M 4	351,25		
M 5	476,25	1.227,50	1.718,75
M 6	586,25	1.463,75	2.050,00
M 8	843,75	2.110,00	2.783,75
M 10	1.247,50	3.117,50	4.115,00
M 12	1.630,00	4.075,00	5.391,25
M 14	2.313,75	5.783,75	7.636,25
M 16	3.041,25	7.605,00	10.040,00
M 18	3.423,75	8.557,50	11.300,00
M 20	4.331,25	10.828,75	14.296,25
M 22	5.635,00	14.092,50	18.596,25
M 24	6.588,75	16.470,00	21.596,25
M 27	8.483,75	21.208,75	27.997,50
M 30	9.577,50	23.945,00	31.617,50
M 33	12.393,75	30.985,00	40.898,75
M 36	14.043,75	35.110,00	46.366,25

DIN 976_1

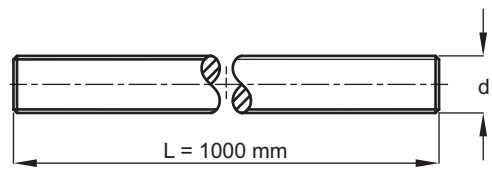

DIN 985 Material 1.4571/AISI 316Ti

Sechskantmuttern selbstsichernd (Kunststoffring), niedrige Form,
Prevailing Torque type Hexangon Nuts with non-metalic insert, low type

h	m	s	d	Preis
3,5	2,3	5	M 2,5	31,88
4	2,4	5,5	M 3	27,13
5	2,9	7	M 4	27,50
5	3,2	8	M 5	28,75
6	4	10	M 6	31,50
8	5,5	13	M 8	45,50
8	5,5	13	M 8x1	181,25
10	7	17	M 10	89,50
10	6,5	17	M 10x1	357,50
12	8	19	M 12	145,00
12	8	19	M 12x1,5	577,50
14	10	22	M 14	266,25
16	10,5	24	M 16	275,00
16	10,5	24	M 16x1,5	1.097,50
18,5	13	27	M 18	406,25
20	14	30	M 20	468,75
20	14	30	M 20x1,5	1.873,75
22	15	32	M 22	792,50
24	15	36	M 24	856,25
24	15	36	M 24x1,5	3.426,25
27	17	41	M 27	1.533,75
30	19	46	M 30	2.237,50

DIN 985

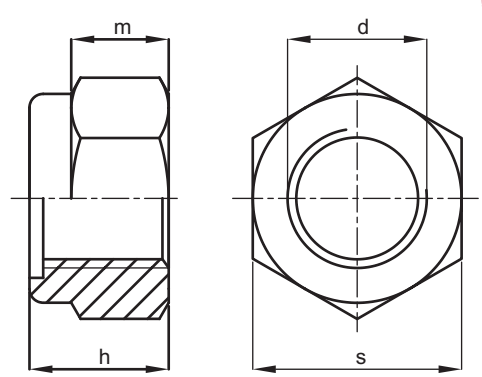

Preise in € per 100 Stück netto, zzgl. MwSt.,
alle Maße in mm
Price in €/100 net, excl. VAT, all measures in mm

DIN 1587

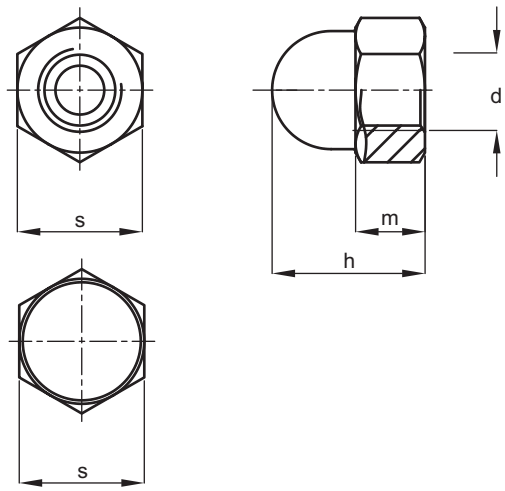

DIN 1587 Material 1.4571/AISI 316Ti

Sechskant - Hutmuttern, hohe Form, Hexagon Domed Cap Nuts

m	h	s	d	Preis
2,4	7	6	M 3	41,63
3,2	8	7	M 4	43,50
4	10	8	M 5	46,00
5	12	10	M 6	53,13
6,5	15	13	M 8	85,63
8	18	17	M 10	140,00
10	22	19	M 12	171,25
11	25	22	M 14	380,00
13	28	24	M 16	380,00
15	32	27	M 18	698,75
16	34	30	M 20	698,75
18	39	34	M 22	1.191,25
19	42	36	M 24	1.212,50
20	47	41	M 27	2.605,00
24	52	46	M 30	3.571,25

DIN 7380

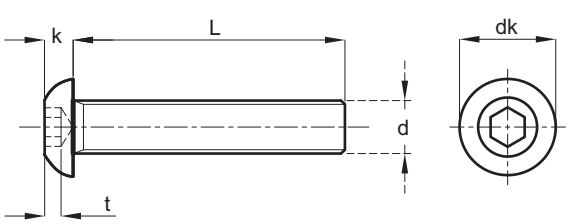

DIN 7380 Material 1.4571/AISI 316Ti

"ULS" Schrauben mit Innensechskant, Hexagon Socket Button Head Screws

dk	5,7	7,6	9,5	10,5	14	17,5	21
k	1,65	2,2	2,75	3,3	4,4	5,5	6,6
s	2	2,5	3	4	5	6	8
t	10,4	1,3	1,56	2,08	2,6	3,12	4,16
d	M 3	M 4	M 5	M 6	M 8	M 10	M 12
L							
6	19,25						
8	19,25	19,25	30,75	32,00			
10	19,88	19,88	20,50	28,75	79,88		
12	20,50	20,50	21,75	30,75	76,75		
16	22,38	22,38	24,38	30,75	79,88	160,00	
20	25,63	25,63	28,13	32,00	86,25	178,75	287,50
25	28,13	28,13	30,75	38,38	90,75	198,75	320,00
30	31,38	31,38	33,25	44,75	103,63	223,75	336,25
35		37,75	39,63	48,00	115,13	243,75	345,00
40		40,88	43,50	54,38	128,75	262,50	377,50
45			48,00	60,75	147,50	301,25	416,25
50			52,50	63,25	150,00	313,75	420,00
55			63,25	70,38	172,50	383,75	460,00
60			63,25	70,38	172,50	383,75	460,00

Preise in € per 100 Stück netto, zzgl. MwSt.,
alle Maße in mm
Price in €/100 net, excl. VAT, all measures in mm

ISO 7380 Material 1.4571/AISI 316Ti

ISO 7380

"ULS" Schrauben mit Innensechskant und Flansch,

Hexagon Socket Button Head Screws with Flange

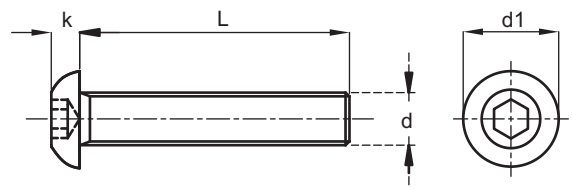

k max.	2,2	2,75	3,3	4,4
d1 max.	9,4	11,8	13,6	17,8
s	2,5	3	4	5
d	M 4	M 5	M 6	M 8
L				
8	33,63	36,50		
10	33,88	37,38	46,75	71,00
12	33,88	37,38	46,75	71,00
16	27,50	30,50	37,38	71,88
20	29,75	32,00	41,38	71,88
25	31,38	34,25	43,75	63,88
30	34,50	35,88	46,75	67,75
35		38,38	52,13	73,50
40		41,88	58,50	81,13

Preise in € per 100 Stück netto, zzgl. MwSt.,
alle Maße in mm
Price in €/100 net, excl. VAT, all measures in mm

DIN 7971 Material 1.4571/AISI 316Ti

DIN 7971

Zylinder - Blechschrauben mit Schlitz, Form C mit Spitze, Pan Head Tapping Screws with Slot

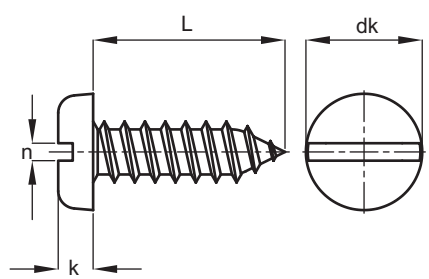

dk	4,2	5,6	6,9	7,5	8,2	9,5	10,8	12,5
k min.	1,15	1,5	1,85	2	2,15	2,5	2,85	3,3
n	0,6	0,8	1	1	1,2	1,2	1,6	1,6
d	2,2	2,9	3,5	3,9	4,2	4,8	5,5	6,3
L								
6,5	7,13	4,75	6,50	7,38	5,88			
9,5	7,13	3,25	4,38	5,13	5,88	7,38	17,88	
13	6,50	3,50	4,63	5,13	6,00	7,63	12,25	16,75
16	7,13	3,75	4,88	5,50	6,63	8,25	13,13	14,13
19	8,38	4,00	5,25	6,13	7,25	9,13	14,00	15,13
22	10,25	6,75	6,63	7,50	8,25	10,50	15,38	16,63
25	14,75	7,00	6,88	7,75	8,50	10,75	16,50	17,63
32		12,75	7,88	9,13	10,50	13,63	19,25	21,13
38		16,50	8,75	10,50	11,88	15,25	21,75	23,38
45			10,25	13,00	17,13	19,88	25,88	27,88
50				14,00	19,50	20,50	29,13	34,50
60				22,38	30,75	30,75	34,50	43,50
70					39,63	39,63	46,00	53,75
80					48,00	43,50	51,75	60,75
90						50,50	63,25	76,75
100						62,63	81,88	111,88

DIN 7972

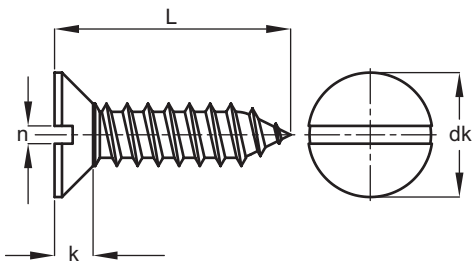

DIN 7972 Material 1.4571/AIS I316Ti

Senk - Blechschrauben mit Schlitz, Form C,

Countersunk (flat) Head Tapping Screws with Slot

dk	4,3	5,5	6,8	7,5	8,1	9,5	10,8	12,4
k min.	1,3	1,7	2,1	2,3	2,5	3	3,4	3,8
n	0,6	0,8	1	1	1,2	1,2	1,6	1,6
d	2,2	2,9	3,5	3,9	4,2	4,8	5,5	6,3
L								
6,5	7,13	4,75	6,50	7,38				
9,5	7,13	3,25	4,38	5,13	5,88	7,38		
13	6,50	3,50	4,63	5,13	6,00	7,63	12,25	16,75
16	7,13	3,75	4,88	5,50	6,63	8,25	13,13	14,13
19	8,38	4,00	5,25	6,13	7,25	9,13	14,00	15,13
22	10,25	6,75	6,63	7,50	8,25	10,50	15,38	16,63
25	14,75	7,00	6,88	7,75	8,50	10,75	16,50	17,63
32			7,88	9,13	10,50	13,63	19,25	21,13
38			8,75	10,50	11,88	15,25	21,75	23,38
45			10,25	13,00	17,13	19,88	25,88	27,88
50			11,63	14,00	19,50	20,50	29,13	34,50
60				22,38	30,75	30,75	34,50	43,50
70					39,63	39,63	46,00	53,75
80					48,00	43,50	51,75	60,75
90						50,50	63,25	76,75
100							81,88	111,88

Preise in € per 100 Stück netto, zzgl. MwSt.,
alle Maße in mm
Price in €/100 net, excl. VAT, all measures in mm

DIN 7973

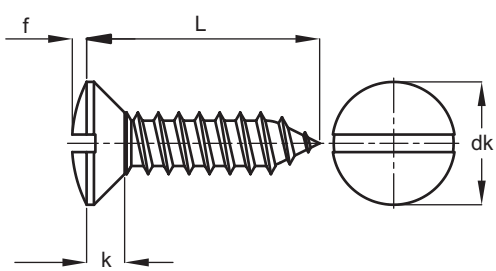

DIN 7973 Material 1.4571/AISI 316Ti

Linsensenk - Blechschrauben mit Schlitz, Form C,

Raised Countersunk (oval) - Head Tapping Screws with Slot

dk	4,3	5,5	6,8	7,5	8,1	9,5	10,8	12,4
f	0,7	0,9	1,2	1,3	1,4	1,5	1,7	2
k	1,3	1,7	2,1	2,3	2,5	3	3,4	3,8
n	0,6	0,8	1	1	1,2	1,2	1,6	1,6
d	2,2	2,9	3,5	3,9	4,2	4,8	5,5	6,3
L								
6,5	7,13	4,75	6,50	7,38				
9,5	6,50	3,25	4,38	5,13	5,88	7,38		
13	6,50	3,50	4,63	5,13	6,00	7,63	12,25	16,75
16	7,13	3,75	4,88	5,50	6,63	8,25	13,13	14,13
19	8,38	4,00	5,25	6,13	7,25	9,13	14,00	15,13
22	10,25	6,75	6,63	7,50	8,25	10,50	15,38	16,63
25	14,75	7,00	6,88	7,75	8,50	10,75	16,50	17,63
32		7,88	7,88	9,13	10,50	13,63	19,25	21,13
38			8,75	10,50	11,88	15,25	21,75	23,38
45			10,25	13,00	17,13	19,88	25,88	27,88
50			11,63	14,00	19,50	20,50	29,13	34,50
60				22,38	30,75	30,75	34,50	43,50
70					39,63	39,63	46,00	53,75
80						43,50	51,75	60,75
90						50,50	63,25	76,75
100						62,63	81,88	111,88

DIN 7983 Material 1.4571/AISI 316Ti

Linsensenk - Blechschrauben mit Phillips - Kreuzschlitz, Form H,

Raised Countersunk (oval) Head Tapping Screws with Cross Recessed (Phillips)

DIN 7983

dk	4,3	5,5	6,8	7,5	8,1	9,5	10,8	12,4
f	0,7	0,9	1,2	1,3	1,4	1,5	1,7	2
k	1,3	1,7	2,1	2,3	2,5	3	3,4	3,8
n	0,6	0,8	1	1	1,2	1,2	1,6	1,6
d	2,2	2,9	3,5	3,9	4,2	4,8	5,5	6,3
L								
6,5	7,13	4,75	6,50	7,38				
9,5	6,50	3,25	4,38	5,13	5,88	7,38		
13	6,50	3,50	4,63	5,13	6,00	7,63	12,25	16,75
16	7,13	3,75	4,88	5,50	6,63	8,25	13,13	14,13
19	8,38	4,00	5,25	6,13	7,25	9,13	14,00	15,13
22	10,25	6,75	6,63	7,50	8,25	10,50	15,38	16,63
25	14,75	7,00	6,88	7,75	8,50	10,75	16,50	17,63
32		7,88	7,88	9,13	10,50	13,63	19,25	21,13
38			8,75	10,50	11,88	15,25	21,75	23,38
45			10,25	13,00	17,13	19,88	25,88	27,88
50				14,00	19,50	20,50	29,13	34,50
60				22,38	30,75	30,75	34,50	43,50
70					39,63	39,63	46,00	53,75
80						43,50	51,75	60,75
90						50,50	63,25	76,75
100						62,63	81,88	111,88

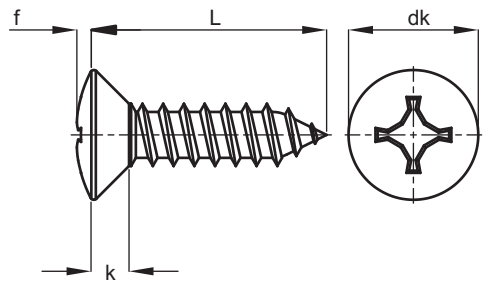

Preise in € per 100 Stück netto, zzgl. MwSt.,
alle Maße in mm
Price in €/100 net, excl. VAT, all measures in mm

DIN 7983 Material 1.4571/AISI 316Ti

Linsensenk - Blechschrauben mit Pozidrive - Kreuzschlitz, Form Z,

Raised Countersunk (oval) Head Tapping Screws with Cross Recessed (Phillips)

DIN 7983

dk	4,3	5,5	6,8	7,5	8,1	9,5	10,8	12,4
f	0,7	0,9	1,2	1,3	1,4	1,2	1,7	2
k	1,3	1,7	2,1	2,3	2,5	3	3,4	3,8
d	2,2	2,9	3,5	3,9	4,2	4,8	5,5	6,3
L								
6,5	16,38	10,63	14,63	17,00	13,00			
9,5	14,50	7,38	9,63	11,63	13,00	16,38	27,38	
13	16,13	7,75	10,25	11,63	13,25	17,00	27,38	37,50
16	17,38	8,50	10,75	12,38	14,75	18,38	29,13	31,50
19	19,13	9,00	11,88	13,50	16,25	20,38	31,25	33,88
22	27,25	15,00	14,75	16,63	18,38	23,38	34,38	37,13
25	34,38	15,75	15,25	17,25	18,88	23,88	36,75	39,38
32	41,75	17,13	17,50	20,38	23,38	30,38	43,00	47,25
38		18,50	19,50	23,38	26,50	34,13	48,75	52,25
45			22,25	37,00	38,50	44,38	58,00	62,25
50			40,50	43,13	43,63	45,88	65,25	77,38
60				73,00	77,38	62,00	77,38	100,38
70				84,00	99,13	81,25	105,50	120,13
80				90,75	108,38	96,50	120,13	140,00
90						124,63	157,50	195,00
100						157,50	210,00	263,75

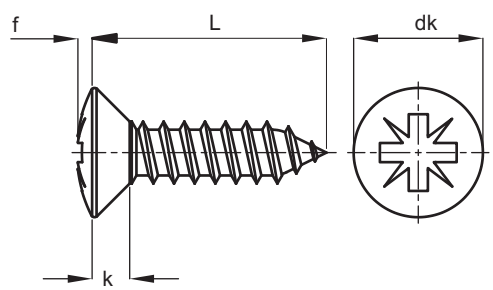

DIN 7991

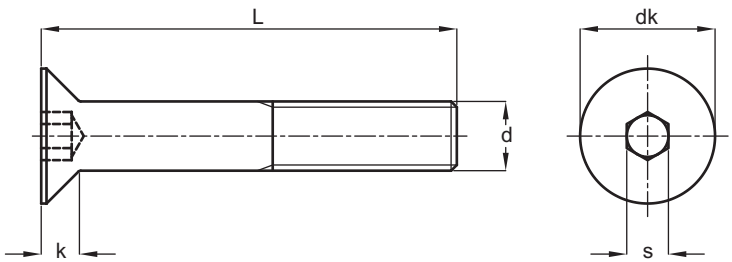

Preise in € per 100 Stück netto, zzgl. MwSt.,
alle Maße in mm
Price in €/100 net, excl. VAT, all measures in mm

DIN 7991 Material 1.4571/AISI 316Ti

Senkschrauben mit Innensechskant, Hexagon Socket Countersunk Head Screws

dk	6	8	10	12	16	20	24	30	36	39
k	1,7	2,3	2,8	3,3	4,4	5,5	6,5	7,5	8,5	14
s	2	2,5	3	4	5	6	8	10	12	14
d	M 3	M 4	M 5	M 6	M 8	M 10	M 12	M 16	M 20	M 24
L										
6	27,50	27,50								
8	24,38	24,38	33,25	40,25						
10	22,38	22,38	22,38	26,25	39,00					
12	22,38	22,38	22,38	26,25	39,00					
14	18,25	18,25	22,38	26,25	39,00					
16	18,25	18,25	18,25	20,50	39,00	86,25				
18		18,25	18,25							
20	19,88	19,88	19,88	20,75	34,50	63,28	120,13			
22		19,88	20,75	25,63	34,88					
25	20,75	20,75	20,75	25,63	34,88	61,13	115,13	400,00		
30	22,38	22,38	22,38	28,50	35,88	62,63	110,00	357,50		
35	25,63	25,00	25,00	31,63	39,00	67,13	123,38	377,50		
40	28,75	31,00	31,00	38,00	51,50	77,38	138,75	415,00	862,50	
45		44,75	29,38	53,75	60,13	83,13	143,75	431,25	946,25	
50		44,75	36,50	55,38	65,25	88,88	185,00	435,00	1.006,25	2.112,50
55				148,75	94,00	118,25	172,50	472,50		
60		35,60	62,00	99,13	103,63	118,25	190,00	492,50	1.163,75	2.112,50
65					115,00	143,75		767,50		
70		35,60	89,50	113,75	126,25	143,75	218,75	553,75	1.246,25	2.237,50
75						230,00	710,00			
80				166,25	191,25	205,00	278,75	710,00	1.630,00	2.400,00
90					253,75	268,75	328,75	883,75	1.662,50	2.650,00
100					282,50	332,50	326,25	1.002,50	1.853,75	2.937,50
110						447,50	636,25	1.790,00	3.067,50	3.643,75
120							703,75	1.885,00	3.163,75	3.706,25
130								1.981,25	3.260,00	3.837,50
140								2.077,50	3.355,00	3.900,00
150								2.173,75	3.451,25	3.937,50

Edelstahl Haese
www.edelstahl-haese.de

DIN 9021 Material 1.4571/AISI 316Ti

DIN 9021

Scheiben Außendurchmesser = 3 x Gewinde - Nenndurchmesser,

Washers with Outside diameter = 3 x nominal thread diameter

d2	h	d1	für Gewinde	Preis
6	0,8	2,2	M 2	3,50
8	0,8	2,7	M 2,5	2,38
9	0,8	3,2	M 3	1,63
11	0,8	3,7	M 3,5	2,25
12	1	4,3	M 4	2,38
15	1,2	5,3	M 5	4,75
18	1,6	6,4	M 6	6,63
22	2	7,4	M 7	22,25
24	2	8,4	M 8	15,63
30	2,5	10,5	M 10	28,25
37	3	13,0	M 12	59,75
44	3	15,0	M 14	79,25
50	3	17,0	M 16	90,13
56	4	20,0	M 18	161,25
60	4	22,0	M 20	197,50
72	5	26,0	M 24	372,50
92	6	33,0	M 30	703,75
110	8	39,0	M 36	1.206,25

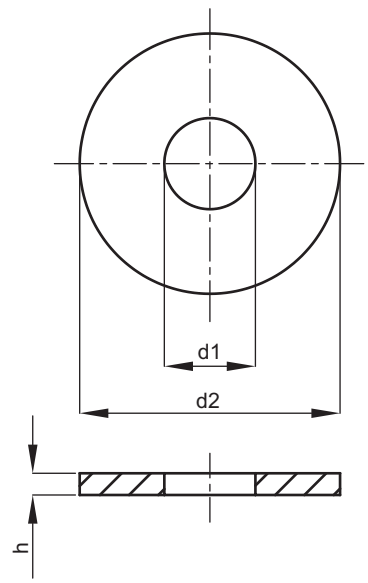

WS 9120 Material 1.4571/AISI 316Ti

WS 9120

Linsensenkkopf - Spanplattenschrauben,

Raised Countersunk Chiphead Screws (Pozidrive), full thread

dk	5,6	6,5	7,5	8,3	9,2	11
k	1,65	1,93	2,2	2,35	2,5	3
d	3	3,5	4	4,5	5	6
L						
18	6,25	7,13	8,50	12,25		
20	6,75	7,50	9,25	12,88		19,75
25	7,00	7,75	9,63	12,88	13,75	21,00
30	7,50	8,13	10,75	13,13	14,75	
35	12,13	9,63	11,88	14,13	17,25	
40		10,38	12,63	16,00	18,75	36,50
45		11,13	14,38	15,63	22,00	39,25
50		25,00	14,75	19,25	21,13	40,25
60			17,00	25,00	23,63	44,75
65			22,25	32,88	34,13	46,88
70			24,38	35,13	37,75	48,00
75			26,63	40,63	40,00	49,63
80					42,25	50,50
90					46,00	55,00
100					51,13	60,13
110						73,25
120						78,63

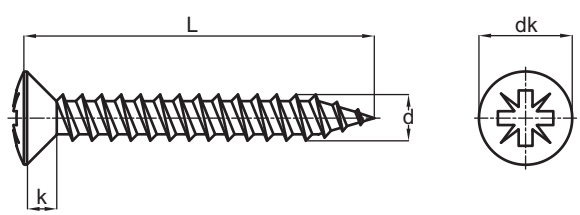

Preise in € per 100 Stück netto, zzgl. MwSt.,
alle Maße in mm
Price in €/100 net, excl. VAT, all measures in mm

DIN 9122

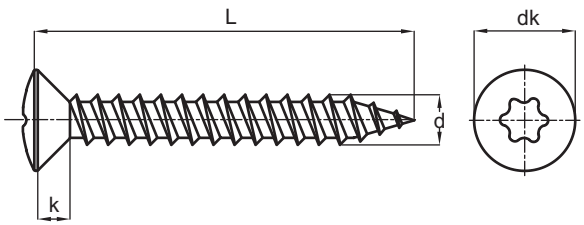

WS 9122 Material 1.4571/AISI 316Ti

Linsensenkkopf - Spanplattenschrauben mit TX-Antrieb, Vollgewinde,

Raised Countersunk Chipboard Screws with six lobe drive, full threaded

Antrieb	TX 10	TX 10	TX 20	TX 20	TX 25	TX 25
dk	5,6	6,5	7,5	8,3	9,2	11
k	1,65	1,93	2,2	2,35	2,5	3
d	3	3,5	4	4,5	5	6
L						
18	13,63	15,38	19,00	22,88		
20	14,50	16,00	20,00	24,00		35,75
25	15,25	16,75	20,88	25,63	29,50	36,63
30	16,00	17,63	23,25	28,00	30,13	
35	20,25		25,63	30,50	37,13	
40		22,38	27,25	32,00	37,75	78,00
45		24,75	28,75	36,00	44,38	82,50
50		28,13	30,50	39,13	45,50	86,25
60			36,88	40,38	51,13	95,88
65			41,25	56,50	70,00	99,75
70			47,25	61,25	81,25	25,00
75			56,50	70,00	87,25	106,63
80					91,13	108,63
90					99,13	118,25
100					110,00	130,00
110						163,75
120						182,50

Preise in € per 100 Stück netto, zzgl. MwSt.,
alle Maße in mm
Price in €/100 net, excl. VAT, all measures in mm

DIN 9127

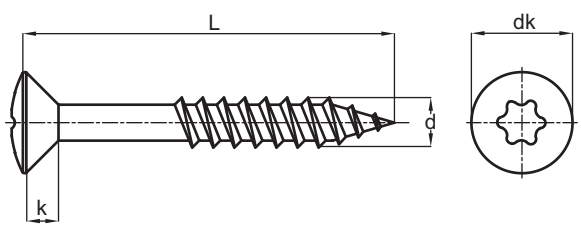

WS 9127 Material 1.4571/AISI 316Ti

Linsensenkkopf - Spanplattenschrauben mit TX-Antrieb, Teilgewinde,

Raised Countersunk Chipboard Screws with six lobe drive, part threaded

Antrieb	TX 10	TX 10	TX 20	TX 20	TX 25	TX 25
dk	5,6	6,5	7,5	8,3	9,2	11
k	1,65	1,93	2,2	2,35	2,5	3
d	3	3,5	4	4,5	5	6
L						
18	13,63		19,00	22,88		
20	14,50		20,00	24,00		35,75
25	15,25	16,75	20,88	25,63	29,50	36,63
30	16,00	17,63	23,13	28,00	30,13	
35	20,25		25,63	30,50	37,13	
40		22,38	27,25	32,00	37,75	78,00
45		24,75	28,75	36,00	44,38	82,50
50		28,13	30,50	39,13	45,50	86,25
60			36,88	52,88	51,13	95,88
65			41,25	56,50	70,00	99,75
70			47,25	61,25	81,25	25,00
75			56,50	70,00	87,25	106,63
80					91,13	108,63
90					99,13	118,25
100					110,00	130,00
110						163,75
120						182,50

WS 9460 Material 1.4571/AISI 316Ti

Linsenschrauben ähnlich ***DIN 7985*** mit ***Innenvielzahn,***

Panhead screws similar **DIN 7985**, six lobe drive

dk **Antrieb**	5 TX 8	6 TX 10	8 TX 20	10 TX 25	12 TX 30
d	M 4	M 5	M 6	M 8	
6	18,88	12,00			
8	18,88	12,88	21,25	36,63	
10	18,88	13,75	22,25	37,63	48,88
12	20,50	14,63	23,50	38,25	50,50
16	22,00	15,88	26,38	42,75	55,13
20	25,25	18,13	29,13	47,50	61,13
25			31,00	54,13	65,75
30			36,38	57,25	79,88
35			33,25	64,63	83,75
40			49,00	75,38	91,38

Preise in € per 100 Stück netto, zzgl. MwSt., alle Maße in mm
Price in €/100 net, excl. VAT, all measures in mm

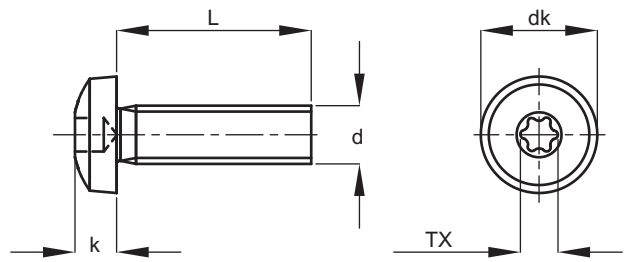

Ronden, Washer

Edelstahl, V4A, e-poliert, AISI 316, matt oder poliert in verschiedenen Größen lieferbar, **Bohrung gegen Aufpreis**

Stainless, V4A, e-polished, AISI 316; (P) or faint (M) available, **hole extra**

Ø mm	Scheiben- dicke mm	Best.-Nr. matt	Best.-Nr. poliert
30	3	9111	9171
35	3	9112	9172
40	3	9113	9173
45	3	9114	9174
50	3	9115	9175
55	3	9116	9176
60	3	9117	9177
65	3	9118	9178
70	3	9119	9179
75	3	9120	9180
80	3	9121	9181
85	3	9122	9182
90	3	9123	9183
100	3	9124	9184
120	3	9125	9185
130	3	9126	9186
140	3	9127	9187
Ø mm	thickness of the disc mm	Order No. faint	Order No. polished

S.a.M.® Ship and more
www.edelstahl-haese.de

9171 - 9187